**FIÈREMENT FABRIQUÉ**
**CHEZ NOUS AU CANADA**

# Liste de prix
# NOVEMBRE 2026

**Tél. : (450) 965-9777**
**Fax : (450) 965-0054**
**Sans frais Tél : 1-888-353-9777**
**Sans frais Fax : 1-877-353-0054**
Adresse courriel : **info@erl.qc.ca**

Équipement de Restaurant Laval inc.
874 boul. Industriel, Bois des Filion (Québec) CANADA J6Z 4V7

Visitez notre site WEB : **www.erl.qc.ca**

**Distributeur autorisé**
**des produits de plomberie T&S Brass inc.**

**Nous sommes membre de la SORAC**
**Pour info : https://sorac.ca**

## PLUS DE 75 ANS
## À VOTRE SERVICE

# L'EXCELLENCE DE L'INOX AU SERVICE DE VOTRE CUISINE COMMERCIALE

Depuis notre atelier de Bois-des-Filion, Équipement de Restaurant Laval (ERL) conçoit et fabrique des solutions d'aménagement en acier inoxydable de qualité supérieure pour l'industrie de la restauration et de l'alimentaire. Que ce soit pour notre série de produits standards ou pour des projets entièrement sur mesure, chaque table, évier et unité réfrigérée ou chaud est pensé pour offrir une robustesse maximale et une performance durable.

# NOTRE ENGAGEMENT QUALITÉ ET GARANTIE

Chez **ERL**, la satisfaction de nos clients et la fiabilité de nos équipements sont au cœur de nos priorités. C'est pourquoi tous nos produits standards et nos unités réfrigérées ou chaud bénéficient d'une couverture solide contre tout défaut de fabrication.

**Pièces** : Garantie complète de **1 an** sur toutes les pièces de rechange d'origine, sous réserve d'un usage normal. Cette garantie varie selon la composante installée sur nos appareils et reste tributaire des conditions du fournisseur de la pièce en question.

**Main-d'œuvre** : Prise en charge de la main-d'œuvre pendant les **90 jours** suivant la date d'achat pour tous les équipements sans système de réfrigération.

**Main-d'œuvre** : Prise en charge de la main-d'œuvre pendant **1 an** suivant la date d'achat sur tout le système de réfrigération avec compresseur intégré.

*Voir page 4 pour nos différents plans de protection.

# LISTE DES PRIX
**2026**

**Les prix sont sujets à changement sans préavis.**

**Conditions de vente**

Nos **conditions de vente sont nettes 30 jours** pour ceux qui bénéficient d'un compte ouvert. Un taux d'intérêt de 1 ½ % par mois sera appliqué à tous les comptes passés dus. Aucune marchandise ne peut être retournée pour crédit sans avoir reçu l'autorisation de **ERL**. Toute marchandise spéciale ne peut être annulée.

**Garantie**

Tous les appareils manufacturés et vendus par ERL possèdent une **garantie d'un an sur toutes les pièces** (à moins d'avis contraire et spécial) et de **quatre-vingt-dix jours sur la main-d'œuvre.** Une garantie d'une année complète sur la main-d'œuvre est disponible avec un contrat de service à un prix additionnel. La responsabilité de ERL se limite à fournir les pièces seulement à l'acheteur original durant la période de garantie et doivent être expédiées F.A.B. pour crédit. Aucun crédit ne sera accordé pour remplacement des pièces sans autorisation de **ERL** au préalable.

**Garantie pour tables chaudes et réchauds à vapeur :** Veuillez noter que la garantie ne couvre ni les pièces ni la main-d'œuvre pour le bris de l'élément chauffant ou les dommages causés au thermostat à la suite d'un manque d'eau (surchauffe à sec).

**Garantie sur système de réfrigération**

Toutes les pièces de réfrigération installées par **ERL** sont **garanties un an** et d'une **durée de 90 jours sur la main-d'œuvre.** Il est possible de prendre une prolongation de garantie (**voir page 4).**

**N.B.** Pour tout appareil réfrigéré avec unité intégrée, la garantie est 1 an sur pièces et main d'œuvre incluse.

**Manière de commander**

Lorsque vous commandez, indiquez votre numéro de commande, la quantité, le numéro de modèle, la date de livraison et les instructions d'expédition.

- Lorsque vous commandez un appareil électrique, spécifiez le voltage et la phase.
- Lorsque vous commandez un appareil au gaz, spécifiez le gaz, propane ou naturel.

**Service**

Lorsque vous commandez une pièce de remplacement, référez au numéro exact du modèle et au numéro de série qui se lit sur la plaque fixée à l'appareil. Pour tout renseignement concernant les pièces ou le service, veuillez communiquer avec notre département de service.

**Marchandise retournée**

Une autorisation doit être reçue avant de retourner la marchandise. Les retours autorisés doivent être port-payé. Le crédit est alors basé sur le prix facturé, moins 25% pour frais de manutention, le coût de reconditionnement, si nécessaire, sera déduit du crédit.

**Articles non retournables :**

Aucun retour, échange ou remboursement ne sera accordé pour :

- Les produits sur mesure, personnalisés ou non standards.
- Les articles du catalogue qui ne sont pas tenus en inventaire et qui doivent être fabriqués sur commande.

**Titre de propriété**

Le titre de propriété est passé au consignataire, lorsque la marchandise est acceptée par la compagnie de transport. Si la marchandise est endommagée, veuillez le noter sur l'accusé de réception et remplissez une formule de réclamation à la compagnie de transport (vérifiez soigneusement en cas de dommage dissimulé).

**Nouvelle directive sur les appels de service**

**N.B.** Tous les produits que nous manufacturons ; un sous-traitant désigné par E.R.L. doit être en mesure de couvrir un territoire dans un rayon de 50 kilomètres de son point de service. Au cas contraire, les frais de déplacement seront facturés directement au propriétaire du produit par le dit sous-traitant et ou dans le cas où aucun sous-traitant ne couvre cette région, ledit produit devra être expédié chez E.R.L. Tous les frais de transport attribués par ledit produit devront être assumés par le propriétaire du produit.

***Nouveau* – Veuillez noter que tous les items précédés d'un (*) sont normalement en inventaire.**

**LES PRIX N'INCLUENT PAS LES FRAIS DE RÉCUPÉRATION SORAC POUR LES APPAREILS RÉFRIGÉRÉS**

**Plan de protection prolongé pour appareil réfrigéré**

**E.R.L**. met en disponibilité pour une protection accrue, une garantie prolongée non-transférable au premier acheteur de l'appareil de réfrigération (la garantie s'applique seulement aux appareils achetés pour utilisation au Québec).

Il doit choisir parmi les deux options de protection et débourser le montant au moment de l'achat de l'équipement.
La garantie prolongée est en vigueur aussitôt que la garantie de base est expirée, voir option 1 et 2.

**Protection # 1 :** Cette garantie couvre toute défectuosité de la main-d'œuvre sous-utilisation normale pourvu que :

- L'appareil n'ait pas été accidentellement ou intentionnellement endommagé.
- L'appareil est installé et ajusté correctement, utilisé et entretenu selon les codes nationaux et locaux et en conformité avec les directives d'installation de **E.R.L.**
- La plaque signalétique fixée sur l'appareil, indiquant le numéro de série, n'a pas été altérée, effacée ou enlevée.

**L'appel de service :**
Avisez votre fournisseur d'équipement qu'un service est requis, lequel nous fournira le numéro de modèle et de série, le numéro de la facture de **E.R.L.** et la nature du problème.
La signature du client est obligatoire sur la facture de service chaque fois qu'un technicien autorisé par **E.R.L.** fait une réparation.

**Protection # 2 :** inclus le remplacement du compresseur seulement, main-d'œuvre et / ou remplissage de fréon en sus.

**Garantie de base inclus :** 1 an sur les pièces et main-d'œuvre 90 jours
**Protection # 1 :** 1 an main-d'œuvre : Inclus avec tous modèles avec unité intégrée
**Protection # 2 :** 4 ans additionnels sur compresseur seulement.

| | |
|---|---|
| Sur compresseur ¼ hp ou 1/3 hp..... | |
| Sur compresseur 1/3 + ou ½ hp ..... | |

# DESCRIPTION


## A

Accessoires ..... 65
Armoire à étalage modèle de comptoir ..... 9
Armoire à étalage murale ..... 8
Armoire en hauteur ..... 32
Armoire murale ..... 32

## B

Bassin chauffant ..... 23
Bassin isolé ..... 18
Bassin isolé réfrigéré ..... 18
Bassin pour mop ..... 63
Bassin pour mop Écono ..... 62

## C

Cabinet de rangement ..... 34
Chariot Écono ..... 36
Chariot pour transport ..... 41
Comptoir à pizza réfrigéré ..... 15
Comptoir cafétéria ..... 41
Congélateur ..... 11
Crémaillère ..... 42

## D

Dessus de comptoir sur mesure ..... 66
Drain de plancher ..... 62

## E

Égouttoir à frite ..... 35
Égouttoir à frite Écono ..... 35
Égouttoir pour évier ..... 58
Égouttoir pour évier Écono ..... 58
Ensemble de lavage ..... 59
Ensemble de table à lavage Écono ..... 61
Ensemble de table de lavage ..... 60
Étagère ..... 36
Évier à chaudron ..... 55, 56
Évier à chaudron avec égouttoir ..... 57
Évier à chaudron Écono ..... 55, 56
Évier à chaudron mural ..... 47
Évier à chaudron semi économique ..... 58
Évier à chien ..... 43
Évier à chien semi économique ..... 43
Évier à cocktail ..... 44
Évier à encastrer ..... 51
Évier à main mural ..... 46, 52, 53, 54
Évier à main mural carré avec cache drain ..... 50
Évier à main mural Deluxe ..... 47
Évier à main mural Écono ..... 52
Évier à main mural moderne ..... 50



# DESCRIPTION



Évier à main mural moderne avec panneau ..... 49
Évier à main mural piedestal Écono ..... 53
Évier à verre ..... 45
Évier mural pour abreuvoir ..... 48

## F

Fontainette réfrigérée ..... 17

## P

Passe-Plat ..... 37
Plats et accessoires de table chaude ..... 64

## R

Réchaud à pizza ..... 27
Réchaud à vapeur ..... 24, 25
Réchaud à vapeur modèle comptoir ..... 26
Recouvrement mural ..... 43
Réfrigérateur (reach-in) ..... 10, 11
Réfrigérateur à bière ..... 19
Robinetterie ..... 67, 68

## S

Support à équipement ..... 31
Support à équipement réfrigéré ..... 20

## T

Table à pâtisserie dessus en bois ..... 30
table chaude ..... 23
Table chaude buffet ..... 24
Table chaude buffet mobile ..... 22
Table chaude modèle comptoir ..... 26
Table de chef ..... 29
Table de travail ..... 28
Table de travail avec réchaud ..... 24
Table de travail réfrigérée ..... 12, 13, 14, 21
Table de travail réfrigérée pour sous-marin ..... 14
Table froide buffet mobile ..... 22
Table réfrigérée style buffet ..... 16
Tablette de comptoir ..... 39
Tablette inclinée ..... 37
Tablette murale ..... 40
Tablette murale Écono ..... 40
Tablette pare-haleine ..... 37, 38

## U

Unité à dessert ..... 6, 7
Unité réfrigérée "déli" ..... 8
Urinoir mural ..... 48

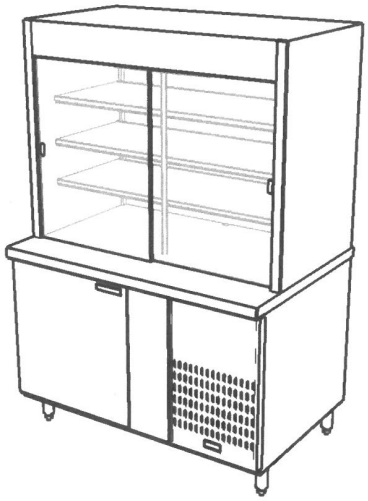

UD-48-SC

## UNITÉ À DESSERT avec miroir arrière

| Modèle | HP | Longueur | Profondeur | Hauteur | PRIX |
|---|---|---|---|---|---|
| UD-48-SC | 1/3 | 48” | 30” | 71” | |
| UD-60-SC | 1/2 | 60” | 30” | 71” | |
| UD-72-SC | 1/2 | 72” | 30” | 71” | |

Compresseur incorporé (120 volts sur circuit 20 amps.)
Plateau évacuateur inclus.
Fiche et cordon de 6-’0” inclus.

**OPTIONS**
Régulateur de température (“ thermostat “)---------- **Inclus**
Dégivrage automatique (“ Timeclock“)---------- **Inclus**
Contrat de service---------- **Voir page 4**
Pour les options standards, voir à la page 7

OPTION PORTE THERMOS PAR CÔTÉ

## UNITÉ À DESSERT portes battantes et compresseur incorporé

| Modèle | HP | Longueur | Profondeur | Hauteur | Prix |
|---|---|---|---|---|---|
| UDPB-48-SC | 1/2 | 48” | 30” | 71” | |
| UDPB-60-SC | 1/2 | 60” | 30” | 71” | |
| UDPB-72-SC | 1/2 | 72” | 30” | 71” | |

**120 volts sur circuit 20 amp.**
**Fiche et cordon de 6’-0” inclus.**

**OPTIONS**
Régulateur de température (“ thermostat “)---------- **Inclus**
Dégivrage automatique (“ Timeclock“)---------- **Inclus**
Contrat de service---------- **Voir page 4**
Pour les options standards, voir à la page 7

**NOTE** : Tablettes ajustables en acier inoxydable pour le haut et le bas.
Tous les réfrigérateurs avec unité intégrée incluent le contrôle digital ainsi que la lecture de la température.

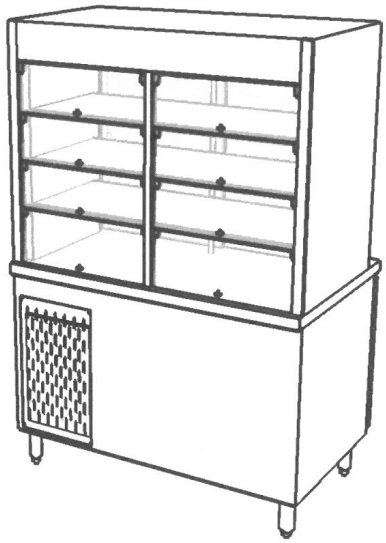

UDPB-48-SC

**LES PRIX N’INCLUENT PAS LES FRAIS DE RÉCUPÉRATION DE SORAC**



UD-48-R

## UNITÉ À DESSERT avec miroir arrière

| Modèle | Longueur | Profondeur | Hauteur | PRIX |
|---|---|---|---|---|
| UD-48-R | 48” | 30” | 71” | |
| UD-60-R | 60” | 30” | 71” | |

## UNITÉ À DESSERT avec vitre pleine arrière

| Modèle | Longueur | Profondeur | Hauteur | PRIX |
|---|---|---|---|---|
| UDV-48-R | 48” | 30” | 71” | |
| UDV-60-R | 60” | 30” | 71” | |

## UNITÉ À DESSERT portes coulissantes vitrées 2 côtés

| Modèle | Longueur | Profondeur | Hauteur | PRIX |
|---|---|---|---|---|
| UD-2C-48-R | 48” | 30” | 71” | |
| UD-2C-60-R | 60” | 30” | 71” | |
| UD-2C-48-SC | 48” | 30” | 71” | |
| UD-2C-60-SC | 60” | 30” | 71” | |

Compresseur non inclus.
Compresseur à distance / évaporateur inclus seulement.

## UNITÉ À DESSERT avec portes battantes

| Modèle | Longueur | Profondeur | Hauteur | PRIX |
|---|---|---|---|---|
| UDPB-48-R | 48” | 30” | 71” | |
| UDPB-60-R | 60” | 30” | 71” | |
| UDPB-72-R | 72” | 30” | 71” | |

Compresseur à distance / évaporateur inclus seulement.
Compresseur non inclus.

**OPTIONS**
Côté en acier inoxydable ---------- **Inclus**
Dossier en acier inoxydable., pied linéaire----------
Pied ajustable en acier inoxydable, chacun ----------
Côté en stratifié, chacun---------- **Sur demande**
Dossier en stratifié, pied linéaire ---------- **Prix sur demande**

NOTE :
Tablettes ajustables en acier inoxydable pour le haut et le bas.
Tous les réfrigérateurs avec unité intégrée incluent le contrôle digital ainsi que la lecture de la température.



UDPB-48-R

**LES PRIX N’INCLUENT PAS LES FRAIS DE RÉCUPÉRATION DE SORAC**

## ARMOIRE À ÉTALAGE MURALE

| Modèle | Longueur | Profondeur | Hauteur | PRIX |
|---|---|---|---|---|
| AMT-48-R | 46” | 24” | 24” | |
| AMT-58-R | 58” | 24” | 24” | |

Compresseur à distance.
Évaporateur à ailettes inclus, tablette en acier inox, miroir à l’arrière.

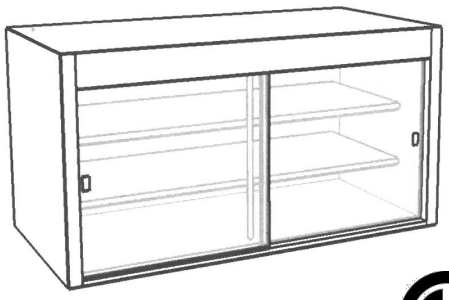

**AMT-46-R**

## ARMOIRE À ÉTALAGE MURALE

| Modèle | Longueur | Profondeur | Hauteur | PRIX |
|---|---|---|---|---|
| AMT-2C-46-R | 46” | 24” | 24” | |
| AMT-2C-58-R | 58” | 24” | 24” | |

Avec portes coulissantes vitrées des 2 côtés.

## ARMOIRE À ÉTALAGE MURALE

| Modèle | Longueur | Profondeur | Hauteur | PRIX |
|---|---|---|---|---|
| AMT-V-46-R | 46” | 24” | 24” | |
| AMT-V-58-R | 58” | 24” | 24” | |

Compresseur non inclus.
Vitre pleine arrière et portes coulissantes sur le devant.
N.B. armoire à étalage murale si évaporateur (blower), elle aura 26’’ de profond au lieu de 24’’.

## ARMOIRE À ÉTALAGE MURALE

| Modèle | HP | Longueur | Profondeur | Hauteur | PRIX |
|---|---|---|---|---|---|
| AMT-48-SC | 1/4 | 48” | 24” | 24” | |
| AMT-60-SC | 1/4 | 60” | 24” | 24” | |
| AMT-72-SC | 1/4 | 72” | 24” | 24” | |

Compresseur incorporé, contrôle digital.
Tablettes en acier inox.
Fiche et cordon de 6’-0” inclus.

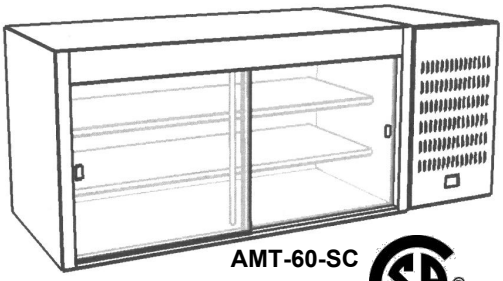

**AMT-60-SC**

N.B. –Le plateau évaporateur, le dégivreur automatique et le régulateur de température sont inclus au prix.
**N.B. armoire à étalage murale si évaporateur (blower), elle aura 26’’ de profond au lieu de 24’’.**
Le plateau évaporateur est inclus avec tous les modèles dont le compresseur est incorporé.
Contrat de service ---------- **Voir page 4**

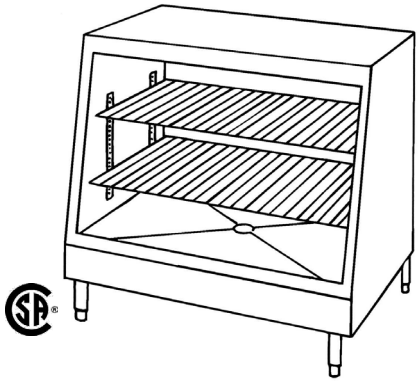

**AMT-DE-48-R**

## UNITÉ RÉFRIGÉRÉE “DÉLI”

| Modèle | Longueur | Profondeur | Hauteur | PRIX |
|---|---|---|---|---|
| AMT-DE-48-R | 48” | 30” | 42” | |
| AMT-DE-60-R | 60” | 30” | 42” | |
| AMT-DE-72-R | 72” | 30” | 42” | |

Compresseur à distance.
Évaporateur à ailettes inclus / construction acier inox.
Compresseur non inclus.

**LES PRIX N’INCLUENT PAS LES FRAIS DE RÉCUPÉRATION SORAC**

## ARMOIRE À ÉTALAGE modèle comptoir

| Modèle | HP | Longueur | Profondeur | Hauteur | PRIX |
|---|---|---|---|---|---|
| AMT-48-PB-SC | 1/4 | 48” | 24” | 24” | |
| AMT-60-PB-SC | 1/4 | 60” | 24” | 24” | |

Portes battantes à l’avant et coulissantes à l’arrière.
Compresseur incorporé.
Fiche et cordon de 6’-0” inclus.

N.B. – Le plateau évaporateur, le dégivreur automatique et le régulateur de température sont inclus au prix.
**N.B. armoire à étalage murale si évaporateur (blower), elle aura 26’’ de profond au lieu de 24’’.**

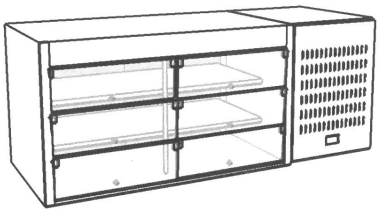

**AMT-60-PB-SC**

## ARMOIRE À ÉTALAGE modèle comptoir

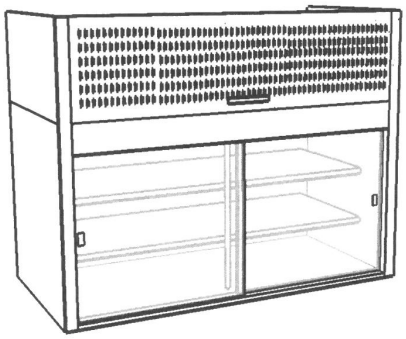

**AMT-46-SC-C**

| Modèle | HP | Longueur | Profondeur | Hauteur | PRIX |
|---|---|---|---|---|---|
| AMT-46-SC-C | 1/4 | 46” | 24” | 36” | |
| AMT-58-SC-C | 1/4 | 58” | 24” | 36” | |

Avec compresseur incorporé sur le dessus.
Fiche et cordon de 6’-0” inclus.
N.B. Le dégivreur automatique et le régulateur de température sont inclus au prix.

NOTE : Tablettes ajustables en acier inoxydable et contrôle digital et affichage de la température sont inclus.
**N.B. armoire à étalage murale si évaporateur (blower), elle aura 26’’ de profond au lieu de 24’’.**
Contrat de service----------**Voir page 4**

## ARMOIRE À ÉTALAGE modèle comptoir

| Modèle | Longueur | Profondeur | Hauteur | PRIX |
|---|---|---|---|---|
| AMT-48-PB-R | 48” | 26” | 37” | |
| AMT-60-PB-R | 60” | 26” | 37” | |
| AMT-72-PB-R | 72” | 26” | 37” | |

Portes battantes à l’avant et coulissantes à l’arrière.
Compresseur à distance / évaporateur inclus seulement.

N.B. Tablettes ajustables en acier inoxydable.
NOTE : Tablettes ajustables en acier inoxydable et contrôle digital et affichage de la température sont inclus.



**AMT-48-PB-R**

**LES PRIX N’INCLUENT PAS LES FRAIS DE RÉCUPÉRATION SORAC**

## ARMOIRE À ÉTALAGE modèle comptoir



**AMT-72-PB-SC-C**

| Modèle | HP | Longueur | Profondeur | Hauteur | PRIX |
|---|---|---|---|---|---|
| AMT-48-PB-SC-C | 1/2 | 48” | 26” | 49“ | |
| AMT-60-PB-SC-C | 1/2 | 60” | 26” | 49” | |
| AMT-72-PB-SC-C | 1/2 | 72” | 26” | 49” | |

Fiche et cordon de 6’-0” inclus portes battantes à l’avant et coulissantes à l’arrière.
Compresseur incorporé.

N.B. – Le dégivreur automatique et le régulateur de température sont inclus au prix.
NOTE : Tablette ajustables en acier inoxydable et contrôle digital avec affichage de la température sont inclus. Si évaporateur, l’armoire aura 26’’de profond.

Emballage et transport non inclus – taxes applicables – Prix sujet à changement sans préavis

## RÉFRIGÉRATEUR REACH IN

| Modèle | Portes | Longueur | Profondeur | Hauteur | PRIX |
|---|---|---|---|---|---|
| RI-48-R-4 | 4 | 48” | 30” | 72” | |
| RI-48-R-2 | 2 | 48” | 30” | 72” | |

Compresseur à distance.
Évaporateur inclus seulement.
Compresseur non inclus.



**RI-48-R-4**

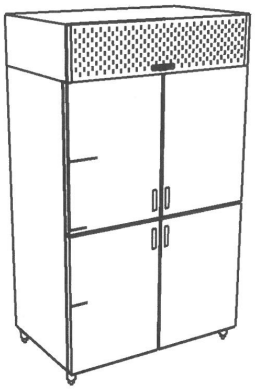

**RI-4830-SC-4**

## RÉFRIGÉRATEUR REACH IN

| Modèle | H/P | Longueur | Profondeur | Hauteur | PRIX |
|---|---|---|---|---|---|
| RI-48-SC-4 | 1/3 | 48” | 30” | 84” | |
| RI-48-SC-2 | 1./3 | 48” | 30” | 84” | |

Compresseur incorporé.
Fiche et cordon de 6’ - 0" inclus.

NOTE : Tablettes ajustables tout en acier inoxydable et tous les réfrigérateurs avec unité intégrée incluent le contrôle digital ainsi que la lecture de la température.

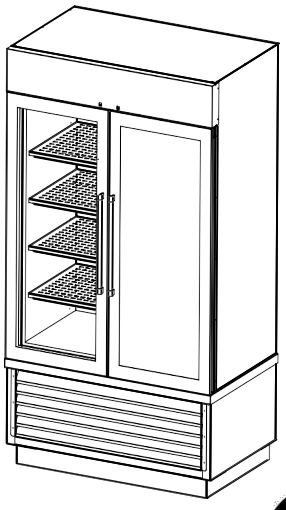

## RÉFRIGÉRATEUR REACH IN

| Modèle | H/P | Longueur | Profondeur | Hauteur | PRIX |
|---|---|---|---|---|---|
| RI-48-SC-2V-SER-LED | 1/3 | 48” | 30” | 78” | |

Compresseur incorporé.
Fiche et cordon de 6’ - 0" inclus.
Avec portes vitrées thermos.
Avec lumière LED sur 3 côtés avec interrupteur.

NOTE : Tablettes ajustables tout en acier inoxydable et tous les réfrigérateurs avec unité intégrée incluent le contrôle digital ainsi que la lecture de la température.

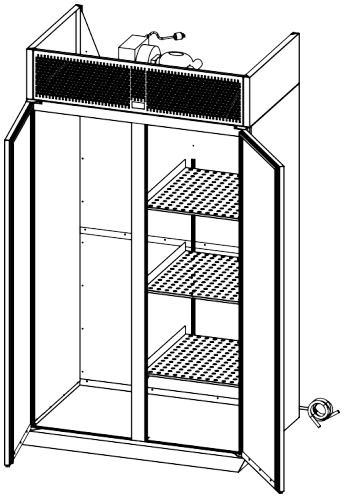

## RÉFRIGÉRATEUR REACH IN

| Modèle | H/P | Longueur | Profondeur | Hauteur | PRIX |
|---|---|---|---|---|---|
| RI-55-SC-2-CHA | 1/3 | 55” | 34” | 91½” | |

Avec section pour chariot avec rampe d’accès
et une section avec 3 tablettes ajustables.
Compresseur incorporé.
Fiche et cordon de 6’ - 0" inclus.

NOTE : Tablettes ajustables tout en acier inoxydable et tous les réfrigérateurs avec unité intégrée incluent le contrôle digital ainsi que la lecture de la température.

## CONGÉLATEUR

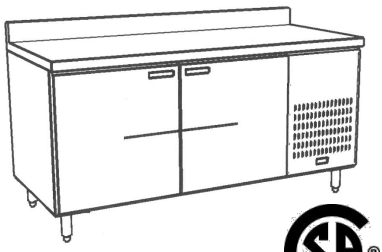

**LBF-60-SC**

| Modèle | H/P | Portes | Longueur | Profondeur | Hauteur | PRIX |
|---|---|---|---|---|---|---|
| LBF-48-SC | 1/2 | 1 | 48” | 30” | 34” | |
| LBF-60-SC | 1/2 | 2 | 60” | 30” | 34” | |
| LBF-72-SC | 1/2 | 2 | 72” | 30” | 34” | |

Compresseur incorporé.
Fiche et cordon de 6’ - 0" inclus.
NOTE : Tablettes ajustables tout en acier inoxydable et
tous les congélateurs avec unité intégrée incluent le contrôle digital avec affichage pour la lecture de la température et une panne évaporatrice.

**LES PRIX N’INCLUENT PAS LES FRAIS DE RÉCUPÉRATION SORAC**

**OPTIONS** POUR MODÈLE RI
Coté en acier inoxydable, chacun ---------- **Inclus**
Serrure de porte, chacune----------pour frigo seulement
Lumière---------- **sur demande**
Pied ajustable acier inoxydable, chacun---------- $
Contrat de service ---------- **Voir page 4**

Emballage et transport non inclus – taxes applicables – Prix sujet à changement sans préavis



TTR-48-R

## TABLE DE TRAVAIL réfrigérée

Avec dessus en bois lamellé en érable

| Modèle | Portes | Longueur | Profondeur | Hauteur | PRIX |
|---|---|---|---|---|---|
| TTR-48-R | 2 | 48” | 24” ou 30” | 34” | |
| TTR-60-R | 3 | 60” | 24” ou 30” | 34” | |
| TTR-72-R | 3 | 72” | 24” ou 30” | 34” | |
| TTR-84-R | 4 | 84” | 24” ou 30” | 34” | |
| TTR-96-R | 4 | 96” | 24” ou 30” | 34” | |
| TTR-108-R | 5 | 108” | 24” ou 30” | 34” | |
| TTR-120-R | 5 | 120” | 24” ou 30” | 34” | |

Dessus en bois / Compresseur à distance, compresseur non inclus.
Évaporateur inclus seulement.

## TABLE DE TRAVAIL réfrigérée

Avec dessus en bois lamellé en érable

| Modèle | HP | Portes | Longueur | Profondeur | Hauteur | PRIX |
|---|---|---|---|---|---|---|
| TTR-48-SC | 1/4 | 1 | 48” | 24” ou 30” | 34” | |
| TTR-60-SC | 1/4 | 2 | 60” | 24” ou 30” | 34” | |
| TTR-72-SC | 1/4 | 2 | 72” | 24” ou 30” | 34” | |
| TTR-84-SC | 1/4 | 3 | 84” | 24” ou 30” | 34” | |
| TTR-96-SC | 1/4 | 3 | 96’’ | 24’’ ou 30’’ | 34’’ | |
| TTR-108-SC | 1/3 | 4 | 108’’ | 24’’ ou 30’’ | 34’’ | |
| TTR-120-SC | 1/2 | 4 | 120’’ | 24’’ ou 30’’ | 34’’ | |

Dessus en bois lamellé / compresseur incorporé
Fiche et cordon de 6’0” inclus.

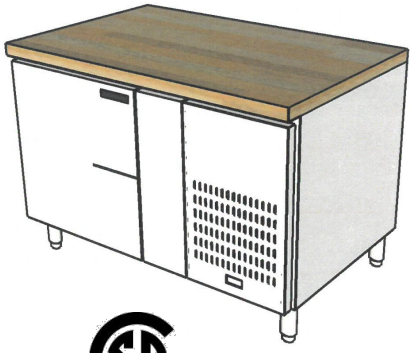

TTR-48-SC

NOTE : Tablettes ajustables tout en acier inoxydable et
tous les réfrigérateurs avec unité intégrée incluent le contrôle digital
ainsi que la lecture de la température.
Le plateau évaporateur est inclus avec tous les modèles dont le compresseur est incorporé.

**OPTIONS** pour les modèles ci-haut

Dosseret de 4 " en acier inox., pied lin calculez minimum 4’. ----------
Côté acier inoxydable ---------- **Inclus**
Prise de courant dans le dossier, chacune ----------
Serrure de porte, chacune ----------
Arrière en acier inox. pied lin ----------
Lumière ---------- **PRIX SUR DEMANDE**
Régulateur de température pour s/c---------- **Inclus**
Pied ajustable acier inox., chacun ----------
Dégivrage automatique (“Time Clock “) ---------- **Inclus**
Tiroir réfrigéré avec plat ---------- **Prix sur demande**
Contrat de service---------- **Voir page 4**

**LES PRIX N’INCLUENT PAS LES FRAIS DE RÉCUPÉRATION SORAC**

Emballage et transport non inclus – taxes applicables – Prix sujet à changement sans préavis



LB-48-R

## TABLE DE TRAVAIL réfrigérée

Avec dessus en acier inoxydable

| Modèle | Portes | Longueur | Profondeur | Hauteur | PRIX |
|---|---|---|---|---|---|
| LB-48-R | 2 | 48” | 24”ou 30” | 34” | |
| LB-60-R | 3 | 60” | 24”ou 30” | 34” | |
| LB-72-R | 3 | 72” | 24”ou 30” | 34” | |
| LB-84-R | 4 | 84” | 24”ou 30” | 34” | |
| LB-96-R | 4 | 96” | 24”ou 30” | 34” | |
| LB-108-R | 5 | 108” | 24”ou 30” | 34” | |
| LB-120-R | 5 | 120” | 24”ou 30” | 34” | |

Dessus en acier inox.
Compresseur à distance, compresseur non inclus.
Évaporateur inclus seulement.

## TABLE DE TRAVAIL réfrigérée

Avec dessus en acier inoxydable

| Modèle | HP | Portes | Longueur | Profondeur | Hauteur | Prix |
|---|---|---|---|---|---|---|
| LB-48-SC | 1/4 | 1 | 48” | 24”ou 30“ | 34” | |
| LB-60-SC | 1/4 | 2 | 60” | 24”ou 30” | 34” | |
| LB-72-SC | 1/4 | 2 | 72” | 24”ou 30” | 34” | |
| LB-84-SC | 1/4 | 3 | 84” | 24”ou 30” | 34” | |
| LB-96-SC | 1/4 | 3 | 96” | 24”ou 30” | 34” | |
| LB-108-SC | 1/3 | 4 | 108” | 24”ou 30” | 34” | |
| LB-120-SC | 1/3 | 4 | 120” | 24”ou 30” | 34” | |

Fiche et cordon de 6’-0” inclus.
Dessus en acier inox. / compresseur incorporé inclus.

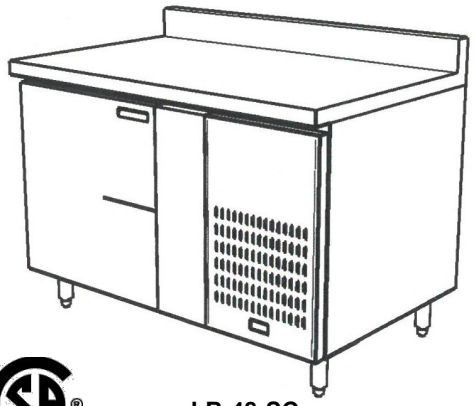

LB-48-SC

NOTE : Tablettes ajustables tout en acier inoxydable et
tous les réfrigérateurs avec unité intégrée incluent le contrôle digital
ainsi que la lecture de la température.
Le plateau évaporateur est inclus avec tous les modèles dont le compresseur est incorporé.

**OPTIONS** pour les modèles ci-haut
Dosseret de 4 " en acier inox., pied lin calculez minimum 4’----------
Côté acier inoxydable ---------- **Inclus**
Prise de courant dans le dossier, chacune ----------
Serrure de porte, chacune ----------
Arrière en acier inox. pied lin ----------
Lumière ---------- **Prix sur demande**
Régulateur de température pour s/c---------- **Inclus**
Pied ajustable acier inox., chacun ----------
Dégivrage automatique (“Time Clock “) ---------- **Inclus**
Tiroir réfrigéré avec plat ---------- **Prix sur demande**

**LES PRIX N’INCLUENT PAS LES FRAIS DE RÉCUPÉRATION SORAC**

Emballage et transport non inclus – taxes applicables – Prix sujet à changement sans préavis

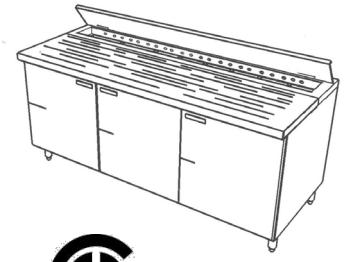

TTRP-72-R

## TABLE DE TRAVAIL réfrigérée

| Modèle | Portes | Longueur | Profondeur | Hauteur | PRIX |
|---|---|---|---|---|---|
| TTRP-48-R | 2 | 48” | 24”ou 30” | 34” | |
| TTRP-60-R | 3 | 60” | 24”ou 30” | 34” | |
| TTRP-72-R | 3 | 72” | 24”ou 30” | 34” | |
| TTRP-96-R | 4 | 96” | 24”ou 30” | 34” | |

Dosseret en option.
Compresseur à distance, compresseur non inclus.
Récipients avec couvercle inclus.
Évaporateur inclus seulement, avec rideau d’air inclus.

## TABLE DE TRAVAIL réfrigérée

| Modèle | HP | Portes | Longueur | Profondeur | Hauteur | PRIX |
|---|---|---|---|---|---|---|
| TTRP-48-SC | 1/4 | 1 | 48” | 24”ou 30” | 34” | |
| TTRP-60-SC | 1/4 | 2 | 60” | 24”ou 30” | 34” | |
| TTRP-72-SC | 1/4 | 2 | 72” | 24”ou 30” | 34” | |
| TTRP-96-SC | 1/3 | 3 | 96” | 24”ou 30” | 34” | |

Dosseret en option. Fiche et cordon de 6’-0” inclus.
Compresseur incorporé inclus, avec rideau d’air et plateau évaporateur.
Plateau évaporateur inclus pour modèles dont le compresseur est incorporé.
Tablettes ajustables tout en acier inoxydable et tous les réfrigérateurs avec unité intégrée incluent le contrôle digital ainsi que la lecture de la température.

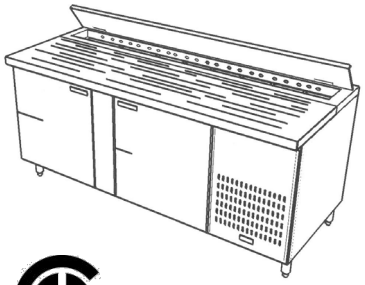

TTRP-72-SC

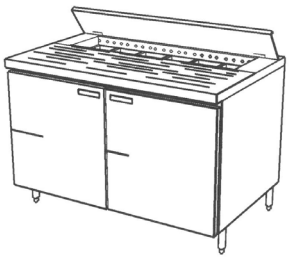

TRSM-48-R

## TABLE RÉFRIGÉRÉE pour sous-marins

| Modèle | Portes | Longueur | Profondeur | Hauteur | PRIX |
|---|---|---|---|---|---|
| TRSM-48-R | 2 | 48” | 30” | 34” | |
| TRSM-60-R | 3 | 60” | 30” | 34” | |
| TRSM-72-R | 3 | 72” | 30” | 34” | |

Compresseur à distance, compresseur non inclus.
Évaporateur inclus seulement, avec rideau d’air inclus.
Récipients en acier inox.1/4 x 2 1/2 inclus.
Couvercle inclus.

## TABLE RÉFRIGÉRÉE pour sous-marin

| Modèle | HP | Portes | Longueur | Profondeur | Hauteur | PRIX |
|---|---|---|---|---|---|---|
| TRSM-48-SC | 1/4 | 1 | 48” | 30” | 34” | |
| TRSM-60-SC | 1/4 | 2 | 60” | 30” | 34” | |
| TRSM-72-SC | 1/4 | 2 | 72” | 30” | 34” | |

Compresseur incorporé / avec rideau d’air inclus et plateau évaporateur.
Récipients en acier inox. ¼ x 2 1/2” de profond inclus.
Cordon et fiche de 6’ -0” inclus.
Tablettes ajustables tout en acier inoxydable et tous les réfrigérateurs avec unité intégrée incluent le contrôle digital ainsi que la lecture de la température.



TRSM-48-SC

TRSM-48 ☐☐☐☐☐☐
TRSM-60 ☐☐☐☐☐☐☐☐
TRSM-72 ☐☐☐☐☐☐☐☐☐☐

TTRP-48 ☐☐☐☐☐
TTRP-60 ☐☐☐☐☐☐☐
TTRP-72 ☐☐☐☐☐☐☐☐
TTRP-96 ☐☐☐☐☐☐☐☐☐☐☐

**OPTIONS** pour les modèles ci-haut
Rideau d’air pour plat ---------- **Inclus**
Côté en acier inox. chacun ---------- **Inclus**
Serrure de porte, chacune----------
Lumière---------- **Prix sur demande**
Pied ajustable inox, chacun----------
Contrat de service ---------- **Voir page 4**

Prise de courant dans le dossier, chacune
Arrière en acier inox. ou pied lin --------
Régulateur de température---------- **Inclus**
Dégivreur automatique Time clock -------- **Inclus**
Dosseret de 4" en acier inox. pied lin
Calculez minimum 4’ ----------

**LES PRIX N’INCLUENT PAS LES FRAIS DE RÉCUPÉRATION SORAC**

Emballage et transport non inclus – taxes applicables – Prix sujet à changement sans préavis

## COMPTOIR À PIZZA

Dessus en acier inoxydable

| Modèle | Portes | Longueur | Profondeur | Hauteur | PRIX |
|---|---|---|---|---|---|
| TPZ-48-R | 2 | 48” | 34” | 34” | |
| TPZ-60-R | 3 | 60” | 34” | 34” | |
| TPZ-72-R | 3 | 72” | 34” | 34” | |
| TPZ-96-R | 4 | 96” | 34” | 34” | |

Avec rideau d’air.
Évaporateur inclus seulement, avec rideau d’air inclus.
Compresseur à distance, compresseur non inclus.
Dessus de marbre ou de bois en option.
Récipients en acier inox. 2 1/2” de profond.
N.B. Marbre et bois non inclus au prix. Prix sur demande.

Glissière amovible pour recevoir 4 cabarets
de 18”x 26” dans 1 porte seulement (EN OPTION)

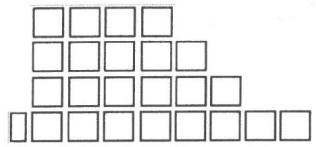


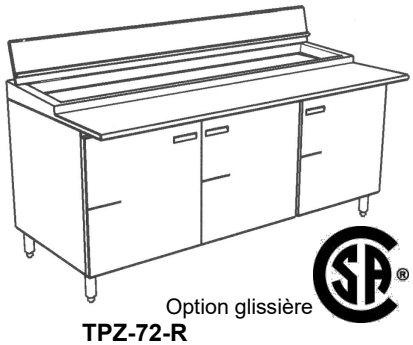

Option glissière

**TPZ-72-R**

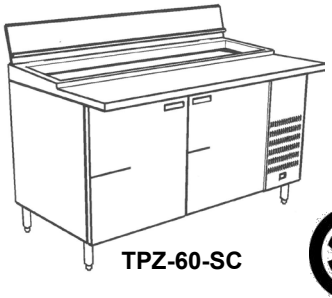

**TPZ-60-SC**

## COMPTOIR À PIZZA

Dessus en acier inoxydable

| Modèle | HP | Longueur | Profondeur | Hauteur | PRIX |
|---|---|---|---|---|---|
| TPZ-48-SC | 1/4 | 48” | 34“ | 34” | |
| TPZ-60-SC | 1/4 | 60” | 34” | 34” | |
| TPZ-72-SC | 1/4 | 72” | 34” | 34” | |
| TPZ-96-SC | 1/3 | 96” | 34” | 34” | |

Cordon et fiche de 6’-0” inclus.



**TPZB-60-SC**

## COMPTOIR À PIZZA dessus bois lamellé

Dessus en bois lamellé

| Modèle | HP | Longueur | Profondeur | Hauteur | PRIX |
|---|---|---|---|---|---|
| TPZB-48-SC | 1/4 | 48” | 34“ | 34” | |
| TPZB-60-SC | 1/4 | 60” | 34” | 34” | |
| TPZB-72-SC | 1/4 | 72” | 34” | 34” | |
| TPZB-96-SC | 1/3 | 96” | 34” | 34” | |

Compresseur incorporé avec plateau évaporateur et rideau d’air inclus.
Dessus de bois inclus avec rideau d’air.

**NOTE : Tablettes ajustables en inox, contrôle digital et affichage de la température inclus.**

**Le plateau évaporateur est inclus avec tous les modèles dont le compresseur est incorporé.**

**OPTIONS** pour les modèles ci-haut

Côté en acier inox. ---------- **Inclus**
Serrure de porte, chacune ----------
Lumière ---------- **Prix sur demande**
Pied ajustable acier inox., chacun ----------
Rideau d’air pour plats ---------- **Inclus**
Arrière en acier inox. pied lin ----------
Régulateur de température pour s/c---------- **Inclus**
Dégivrage automatique (" time clock ") ---------- **Inclus**
Contrat de service---------- **Voir Page 4**
Marbre---------- **Prix sur demande**
Angle pour cabaret par porte----------

**LES PRIX N’INCLUENT PAS LES FRAIS DE RÉCUPÉRATION SORAC**

## TABLE RÉFRIGÉRÉE style buffet

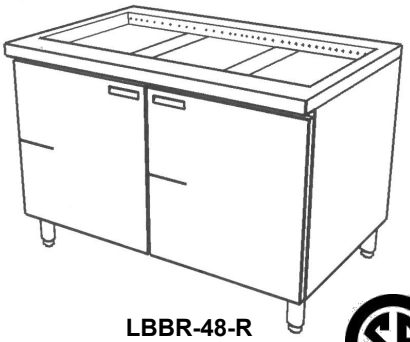

**LBBR-48-R**

| Modèle | Portes | Longueur | Profondeur | Hauteur | espace pour récipients | PRIX |
|---|---|---|---|---|---|---|
| LBBR-48-R | 2 | 48” | 30” | 34” | 3 | |
| LBBR-60-R | 3 | 60” | 30” | 34” | 4 | |
| LBBR-72-R | 3 | 72” | 30” | 34” | 5 | |
| LBBR-84-R | 4 | 84” | 30” | 34” | 6 | |
| LBBR-96-R | 4 | 96” | 30” | 34” | 7 | |
| LBBR-108-R | 5 | 108” | 30” | 34” | 8 | |
| LBBR-120-R | 5 | 120” | 30” | 34” | 9 | |

Compresseur à distance, compresseur non inclus, avec rideau d’air inclus.
Évaporateur inclus seulement / " Sani kleen "8” inclus.
Couvert amovible en inox pour utilisation entre les services inclus.
Plats non inclus.

## TABLE RÉFRIGÉRÉE style buffet

| Modèle | HP | Portes | Longueur | Profond | Haut | Espace récipients | PRIX |
|---|---|---|---|---|---|---|---|
| LBBR-48-SC | 1/4 | 1 | 48” | 30” | 34” | 3 | |
| LBBR-60-SC | 1/4 | 2 | 60” | 30” | 34” | 4 | |
| LBBR-72-SC | 1/4 | 2 | 72” | 30” | 34” | 5 | |
| LBBR-84-SC | 1/3 | 3 | 84” | 30” | 34” | 6 | |
| LBBR-96-SC | 1/3 | 3 | 96” | 30” | 34” | 7 | |
| LBBR-108-SC | 1/3 | 4 | 108” | 30” | 34” | 8 | |
| LBBR-120-SC | 1/3 | 4 | 120” | 30” | 34” | 9 | |

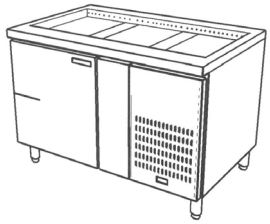

**LBBR-48-SC**

Compresseur incorporé, avec rideau d’air inclus.
Fiche et cordon de 6’-0” inclus. / sanikleen 8’’ inclus.
Couvert amovible en inox pour utilisation entre les services inclus.
Plats non inclus.

NOTE : Tablettes ajustables tout en acier inoxydable et tous les réfrigérateurs avec unité intégrée incluent le contrôle digital ainsi que la lecture de la température.
Le plateau évaporateur est inclus avec tous les modèles dont le compresseur est incorporé.

**LES PRIX N’INCLUENT PAS LES FRAIS DE RÉCUPÉRATION SORAC**

**OPTIONS** pour les modèles ci-haut
Arrière en acier inox le pied lin. ----------
Rideau d’air pour plats ---------- **Inclus**
Côté en acier inox. chacun ---------- **Inclus**
Régulateur de température pour s/c ---------- **Inclus**
Serrure de porte, chacune ----------
Dégivrage automatique ("time clock ") ---------- **Inclus**
Lumière ---------- **Prix sur demande**
Couvert amovible / inclus ---------- **N/C**
Pied ajustable acier inox., chacun ----------
Contrat de service ---------- **Voir Page 4**



FTR-60-R

## FONTAINETTE RÉFRIGÉRÉE

| Modèle | Portes | Longueur | Profond | Hauteur | Espaces jarres | PRIX |
|---|---|---|---|---|---|---|
| FTR-48-R | 2 | 48” | 30” | 34” | 9 | |
| FTR-60-R | 3 | 60” | 30” | 34” | 12 | |
| FTR-72-R | 3 | 72” | 30” | 34” | 15 | |

Compresseur à distance, compresseur non inclus. Jarres non incluses.
Évaporateur inclus.

## FONTAINETTE RÉFRIGÉRÉE

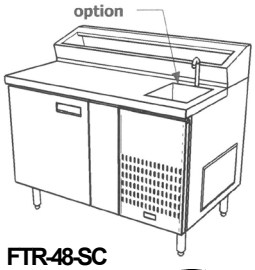


FTR-48-SC

| Modèle | Portes | HP | Longueur | Profondeur | Hauteur | Espaces jarres | PRIX |
|---|---|---|---|---|---|---|---|
| FTR-48-SC | 1 | ¼ | 48” | 30” | 34” | 9 | |
| FTR-60-SC | 2 | ¼ | 60” | 30” | 34” | 12 | |
| FTR-72-SC | 2 | ¼ | 72” | 30” | 34” | 15 | |

Compresseur incorporé. Jarres non incluses. Évier et robinet en option.
Fiche et cordon de 6’-0” inclus.
Tablettes ajustables tout en acier inoxydable et tous les réfrigérateurs avec unité intégrée incluent le contrôle digital ainsi que la lecture de la température.

**OPTIONS** pour les modèles ci-haut

Régulateur de température pour s/c---------- **Inclus**
Coté en inox ---------- **Inclus**
Dégivrage automatique (time clock)---------- **Inclus**
Lumière ---------- **Prix sur demande**
Pied ajustable en acier inox, chacun ----------

Évier soudé carré---------- 9½’’ x 12’’ x 6"
Avec robinet ----------
Jarres et accessoires---------- **Prix sur demande**
Pour les options standards, ---------- **Voir page 6**
Contrat de service---------- **Voir page 4**

**LES PRIX N’INCLUENT PAS LES FRAIS DE RÉCUPÉRATION SORAC**

## BASSIN ISOLÉ

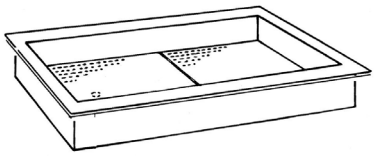

**BEI-44**

| Modèle | Récipients | Ouverture | PRIX |
|---|---|---|---|
| BEI-19 | STD | 11 1/2” X 17 1/2" | |
| BEI-30 | 2 | 22 1/2" X 28 1/2" | |
| BEI-44 | 3 | 22 1/2” X 42 1/2” | |
| BEI-58 | 4 | 22 1/2” X 56 1/2” | |
| BEI-71 | 5 | 22 1/2" X 69 1/2" | |
| BEI-85 | 6 | 22 1/2" X 83 1/2" | |

Modèle pour encastrer. Récipients non inclus.

## BASSIN ISOLÉ fond réfrigéré par serpentin

| Modèle | Récipients | Ouverture | PRIX |
|---|---|---|---|
| BEI-30-SC | 2 | 22 1/2" X 28 1/2" | |
| BEI-44-SC | 3 | 22 1/2" X 42 1/2" | |
| BEI-58-SC | 4 | 22 1/2" X 56 1/2" | |
| BEI-71-SC | 5 | 22 1/2" X 69 1/2" | |
| BEI-85-SC | 6 | 22 1/2" X 83 1/2" | |

Modèle pour encastrer / Compresseur incorporé avec contrôle digital.
Récipients non inclus.
Profondeur du bassin 6 1/2 extérieur.
Support pour compresseur 16” x 16”.

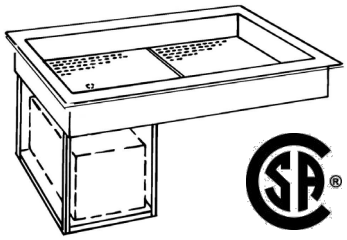

**BEI-44-SC**

**OPTIONS**
Récipients ----------**Voir page 64**
Séparateurs----------**Voir page 64**
Serpentins sur les deux parois---------- **Prix sur demande**
Contrat de service---------- **Voir page 4**

**LES PRIX N’INCLUENT PAS LES FRAIS DE RÉCUPÉRATION SORAC**

## RÉFRIGÉRATEUR À BIÈRE

| Modèle | Portes | Longueur | Profondeur | Hauteur | PRIX |
|---|---|---|---|---|---|
| RB-48-R | 2 | 48” | 27” | 40 ½” | |
| RB-60-R | 3 | 60” | 27” | 40 ½” | |
| RB-72-R | 3 | 72” | 27” | 40 ½” | |
| | | | | | |
| RB-84-R | 4 | 84” | 27” | 40 ½” | |
| RB-96-R | 4 | 96” | 27” | 40 ½” | |
| RB-120-R | 5 | 120” | 27” | 40 ½” | |

Compresseur à distance, compresseur non inclus. Dessus en acier galvanisé.
Évaporateur inclus seulement.
Incluant deux tablettes par porte avec diviseurs, tout en inox.
Lumière et serrures de porte en option.

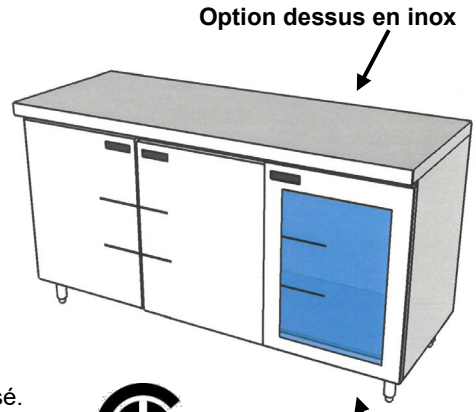


RB-72-R

Option dessus en inox

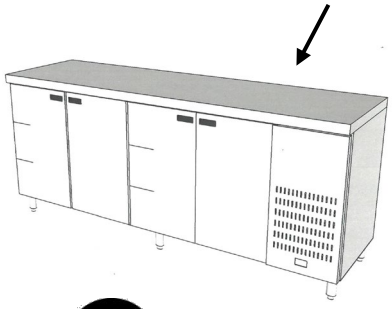

RB-96-SC

## RÉFRIGÉRATEUR À BIÈRE

| Modèle | HP | Portes | Longueur | Profondeur | Hauteur | PRIX |
|---|---|---|---|---|---|---|
| RB-48-SC | 1/4 | 2 | 48” | 27” | 40 ½” | |
| RB-60-SC | 1/4 | 2 | 60” | 27” | 40 ½” | |
| RB-72-SC | 1/4 | 3 | 72” | 27” | 40 ½” | |
| | | | | | | |
| RB-86-SC | 1/3 | 3 | 86” | 27” | 40 ½” | |
| RB-96-SC | 1/3 | 4 | 96” | 27” | 40 ½” | |
| RB-120-SC | 1/3 | 5 | 120” | 27” | 40 ½” | |

Compresseur incorporé. Le plateau évaporateur inclus.
Dessus en acier galvanisé.
Fiche et cordon de 6’-0” inclus.
Serrures de porte en option.
Inclus
Tablettes ajustables avec diviseurs à petites bouteilles tout en inox. par porte
Contrôle digital avec affichage de la température inclus.

**OPTIONS** pour les modèles ci-haut
Serrure de porte, chacune----------
Porte vitrée thermos,1 côté trempé, 1 côté laminé rajouter par porte----------
Porte vitrée thermos,1 côté trempé, 1 côté standard rajouter par porte---------
Côté acier inox----------**Inclus**
Régulateur de température pour modèle RB-SC----------**Inclus**
Pied ajustable acier inox., chacun----------
Dessus en acier inox. Rajoutez, pied lin----------
Dégivrage automatique (" time clock ") pour modèle RB-SC----------**Inclus**
N.B. Dessus en inox. Donne 42" hauteur
Contrat de service---------- **Voir page 4**

**LES PRIX N’INCLUENT PAS LES FRAIS DE RÉCUPÉRATION SORAC**

## SUPPORT À ÉQUIPEMENT réfrigéré

| Modèle | Portes | Longueur | Profondeur | Hauteur | PRIX |
|---|---|---|---|---|---|
| SESR-48-R | 2 | 48” | 30” | 24” | |
| SESR-60-R | 3 | 60” | 30” | 24” | |
| SESR-72-R | 3 | 72” | 30” | 24” | |
| SESR-84-R | 4 | 84” | 30” | 24” | |
| SESR-96-R | 4 | 96” | 30” | 24” | |

Compresseur à distance, compresseur non inclus.
Tablette optionnelle.
Évaporateur inclus seulement.

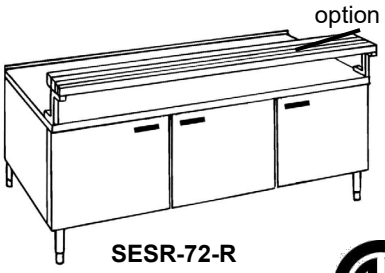

**SESR-72-R**

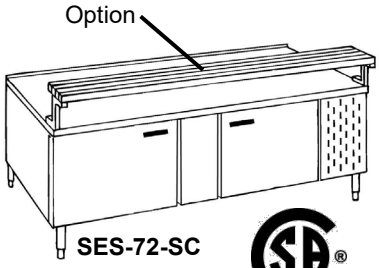

**SES-72-SC**

## SUPPORT À ÉQUIPEMENT réfrigéré

| Modèle | HP | Portes | Longueur | Profondeur | Hauteur | PRIX |
|---|---|---|---|---|---|---|
| SES-48-SC | 1/4 | 1 | 48” | 30” | 24” | |
| SES-60-SC | 1/4 | 2 | 60” | 30” | 24” | |
| SES-72-SC | 1/4 | 2 | 72” | 30” | 24” | |
| SES-84-SC | 1/4 | 3 | 84” | 30” | 24” | |
| SES-96-SC | 1/4 | 3 | 96” | 30” | 24” | |

Compresseur incorporé incluant plateau évaporateur.
Fiche et cordon de 6’ -0” inclus.
Tous les réfrigérateurs avec unité intégrée incluent le contrôle digital ainsi que la lecture de la température.

## SUPPORT À ÉQUIPEMENT réfrigéré avec tiroirs

| Modèle | Portes | Tiroirs | Longueur | Profondeur | Hauteur | PRIX |
|---|---|---|---|---|---|---|
| SES-48-R-(T) | 1 | 2 | 48” | 32” | 26” | |
| SES-60-R-(T) | 1 | 4 | 60” | 32” | 26” | |
| SES-72-R-(T) | 1 | 4 | 72” | 32” | 26” | |
| SES-84-R-(T) | 1 | 6 | 84” | 32” | 26” | |
| SES-96-R-(T) | 1 | 6 | 96” | 32” | 26” | |

Avec tiroirs réfrigérés. Tous les tiroirs contiennent des pannes amovibles de 15’’ X 20’’ X 5″.

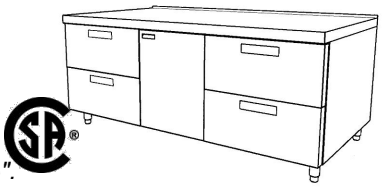
**SESR-60-R-(T)**

Compresseur à distance, compresseur non inclus, évaporateur inclus seulement.

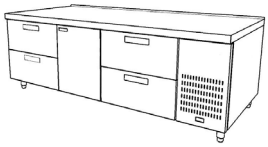
**SES-72-SC-(T)**

## SUPPORT À ÉQUIPEMENT réfrigéré avec tiroirs

| Modèle | Portes | Tiroir | Longueur | Profondeur | Hauteur | Prix |
|---|---|---|---|---|---|---|
| SES-48-SC-(T) | 1 | 2 | 48” | 32” | 26” | |
| SES-60-SC-(T) | 1 | 2 | 60” | 32’’ | 26” | |
| SES-72-SC-(T) | 1 | 4 | 72” | 32’’ | 26” | |
| SES-84-SC-(T) | 1 | 4 | 84” | 32” | 26” | |
| SES-96-SC-(T) | 1 | 6 | 96” | 32” | 26” | |

Fiche et cordon de 6’ -0” inclus.
Avec tiroirs réfrigérés, compresseur ¼ hp incorporé.

Tous les réfrigérateurs avec unité intégrée incluent le contrôle digital ainsi que la lecture de la température.

**LES PRIX N’INCLUENT PAS LES FRAIS DE RÉCUPÉRATION SORAC**

**OPTIONS** pour les modèles ci-haut
Planche de bois lamellé 8” de large, pied lin -----
Côté acier inox---------- **Inclus**
Serrure de porte, chacune----------
Lumière----------**Prix sur demande**
Pied ajustable en acier inox., chacun----------
Tiroir réfrigéré avec plat----------**Prix sur demande**

Dossier de 10” de hauteur, pied lin ---------
Arrière en acier inox., pied lin ----------
Régulateur de température pour s/c---------- **Inclus**
Dégivrage automatique ("time clock ")--------- **Inclus**
Contrat de service----------**Voir Page 4**

Couvert articulé inclus



LBTS-48-R

## TABLE DE TRAVAIL réfrigérée

| Modèle | Portes | Longueur | Qté Plats | Profondeur | Hauteur | PRIX |
|---|---|---|---|---|---|---|
| LBTS-48-R | 2 | 48" | 10 | 30" | 34" | |
| LBTS-60-R | 3 | 60" | 12 | 30" | 34" | |
| LBTS-72-R | 3 | 72" | 16 | 30" | 34" | |

Compresseur à distance, compresseur non inclus.
Dosseret en option.
Combinaison standard de série LBTS.
Évaporateur inclus seulement, avec rideau d'air inclus.
Récipients en acier inoxydable 2 ½" de profond avec couvert sur penture inclus.

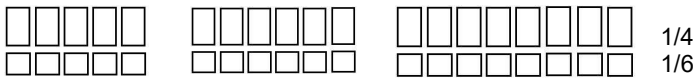


modèle 48" modèle 60" modèle 72"

couvert articulé inclus

## TABLE DE TRAVAIL réfrigérée

| Modèle | HP | Portes | Qté plats | Longueur | Profondeur | Hauteur | PRIX |
|---|---|---|---|---|---|---|---|
| LBTS-48-SC | ¼ | 1 | 10 | 48" | 30" | 34" | |
| LBTS-60-SC | ¼ | 2 | 12 | 60" | 30" | 34" | |
| LBTS-72-SC | ¼ | 2 | 16 | 72" | 30" | 34" | |

Dosseret en option.
Compresseur incorporé inclus de ¼ hp avec rideau d'air inclus.
Plateau évaporateur inclus avec modèles dont le compresseur est incorporé.
Fiche et cordon de 6'-0'' inclus.
Récipients en acier inoxydable 2 ½'' de profond avec couvert sur penture inclus.

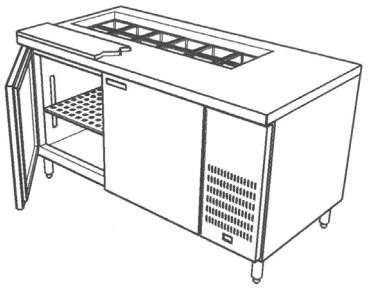

LBTS-60-SC

NOTE : Tablettes ajustables tout en acier inoxydable et tous les réfrigérateurs avec unité intégrée incluent le contrôle digital ainsi que la lecture de la température.

## LES PRIX N'INCLUENT PAS LES FRAIS DE RÉCUPÉRATION SORAC

**OPTIONS** pour les modèles ci-haut

Côté acier inox, chacun---------- **Inclus**
Serrure de porte, chacune ----------
Lumière ----------**Prix sur demande**
Pied ajustable acier inox. chacun ----------
Rideau d'air pour plats ---------- **Inclus**
Arrière en acier inox. pied lin ----------
Régulateur de température pour s/c---------- **Inclus**
Dégivrage automatique (Time Clock) ---------- **Inclus**
Contrat de Service ----------**Voir page 4**
Dosseret de 4" en acier inox.pied lin.
Calculez minimum 4' ----------

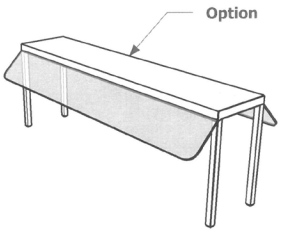


## TABLE CHAUDE BUFFET mobile

| Modèle | KW | Longueur | Profondeur | Hauteur | PRIX |
|---|---|---|---|---|---|
| TCBM-48-EE | 3 | 48” | 29” | 34” | |
| TCBM-60-EE | 4.5 | 60” | 29” | 34” | |
| TCBM-72-EE | 6 | 72” | 29” | 34” | |

Bassin avec ouvertures.
Contrôle
Fonctionne à l’eau seulement.
Complet avec valve.
Fiche et cordon de 4’ –0” inclus.
Tablettes avant et arrière et support de lumières non inclus.
Acier peint noir ou acier inox.
Récipients non inclus.




**TCBM-60-EE**

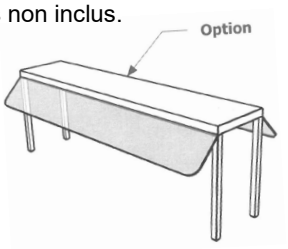


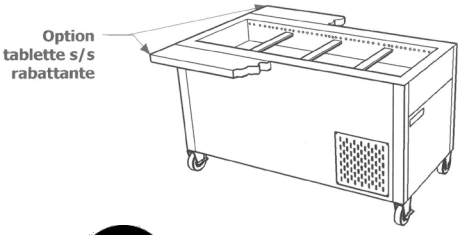


**LBBM-60-SC**

## TABLE FROIDE BUFFET mobile

| Modèle | HP | Longueur | Profondeur | Hauteur | PRIX |
|---|---|---|---|---|---|
| LBBM-48-SC | 1/3 | 48” | 29” | 34” | |
| LBBM-60-SC | 1/3 | 60” | 29” | 34” | |
| LBBM-72-SC | 1/3 | 72” | 29” | 34” | |

Fiche et cordon de 6’-0” inclus, contrôle digital inclus.
Unité de réfrigération inclus.
Tablettes avant arrière et support de lumières non inclus.
Plateau évaporateur inclus pour modèles avec compresseur incorporé.
Récipients non inclus.

## LES PRIX N’INCLUENT PAS LES FRAIS DE RÉCUPÉRATION SORAC

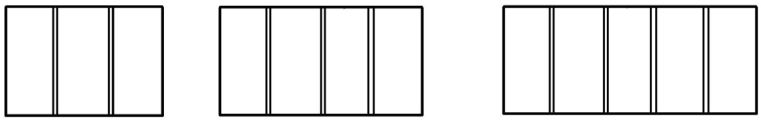

48” Inclus au prix | 60” Inclus au prix | 72” Inclus au prix

**OPTIONS** pour les modèles ci-haut
Tablette pare-haleine 48” (2 côtés plexy) ----------
Tablette pare-haleine 60” (2 côtés plexy) ----------
Tablette pare-haleine 72” (2 côtés plexy) ----------
Fixture infra-rouge ou ampoule,chaque **Prix sur demande**
Puit chauffant individuel ---------- **Prix sur demande**
Élément incoloy ---------- **Inclus**
Contrat de service ---------- **Voir page 4**

Rideau d’air pour plats ---------- **Inclus**
Lumière LED 36” ----------
Lumière LED 48” ----------
Support pour cordon ----------
Tablette rabattante 48” X 8” chacune ---------
Tablette rabattante 60” X 8” chacune ---------
Tablette rabattante 72” X 8” chacune ---------

Emballage et transport non inclus – taxes applicables – Prix sujet à changement sans préavis

## TABLE CHAUDE électrique sur pattes

| Modèle | Longueur | Profondeur | Hauteur | Prix base S/S |
|---|---|---|---|---|
| TCP-24-EE | 24” | 31” | 34” | |
| TCP-36-EE | 36” | 31” | 34” | |
| TCP-48-EE | 48” | 31” | 34” | |
| TCP-60-EE | 60” | 31” | 34” | |
| TCP-72-EE | 72” | 31” | 34” | |
| TCP-84-EE | 84” | 31” | 34” | |
| TCP-96-EE | 96” | 31” | 34” | |

Avec entrée d’eau manuelle et élément encastré inclus.
Prix sans récipient. Couvert télescopique inclus.
Spécifiez 208 V. ou 240 V., 1 Phase / Flotteur optionnel.

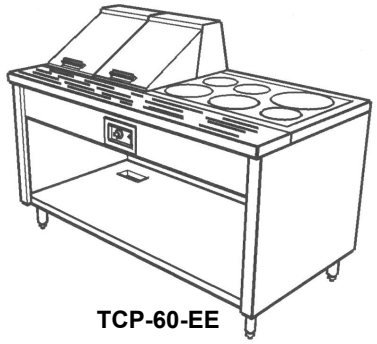

**TCP-60-EE**

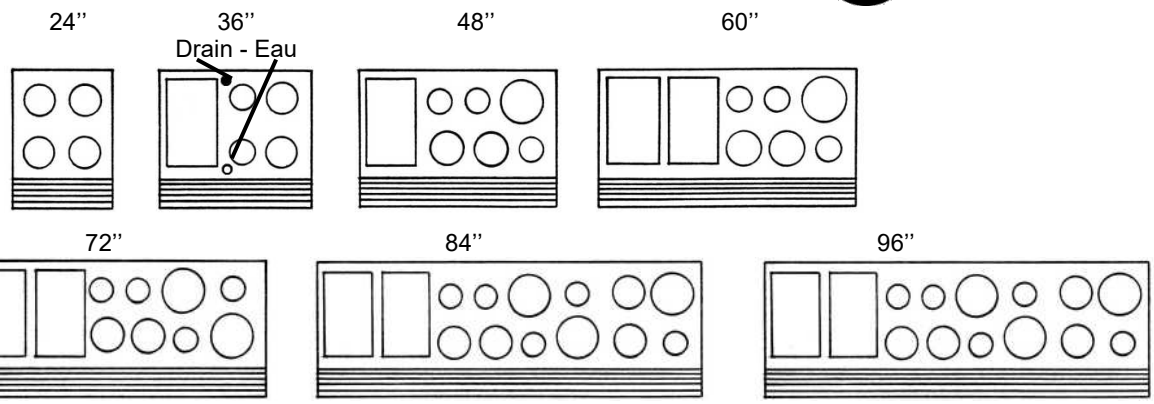


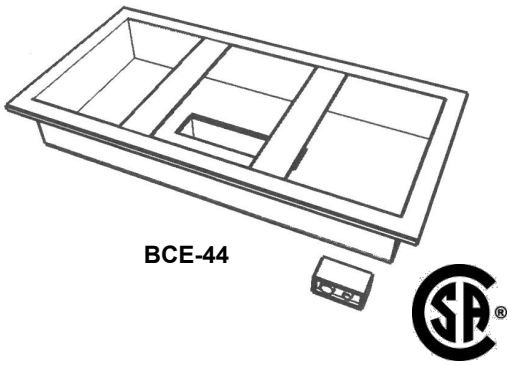

**BCE-44**

## BASSIN CHAUFFANT modèle pour encastrer

| Modèle | récipients | ouverture | PRIX |
|---|---|---|---|
| BCE-30 | 2 | 20 1/2“X 26 1/2" | |
| BCE-44 | 3 | 20 1/2” X 40 1/2" | |
| BCE-58 | 4 | 20 1/2” X54 1/2" | |
| BCE-71 | 5 | 20 1/2” X 67 1/2" | |
| BCE-85 | 6 | 20 1/2” X 81 1/2" | |

Récipients non inclus.
Élément encastré inclus.
Entrée d’eau manuelle 1/2”.
Drainage 1-1/2”.

**OPTIONS** pour les modèles ci-haut
Porte coulissante ---------- **Prix sur demande**
Base chauffée ---------- **Prix sur demande**
Élément Incoloy ---------- **Inclus**
Récipients ---------- **Voir Page 64**
Flotteur automatique mécanique pour niveau d’eau -----
Flotteur électrique qui coupe le courant en cas de manque d’eau ----------
Flotteur électrique avec selenoid valve qui rempli d’eau automatiquement au besoin ----------
**(Garantie 90 jours)**

Pied ajustable en acier inox,chacun ----------
Séparateurs ---------- **Voir page 64**

Emballage et transport non inclus – taxes applicables – Prix sujet à changement sans préavis

## TABLE CHAUDE STYLE BUFFET

| Modèle | Kw | Full size | Longueur | Profondeur | Hauteur | Prix base S/S |
|---|---|---|---|---|---|---|
| TCB-48-EE | 3 | 3 | 48” | 31” | 34” | |
| TCB-60-EE | 4.5 | 4 | 60” | 31” | 34” | |
| TCB-72-EE | 6 | 5 | 72” | 31” | 34” | |
| TCB-84-EE | 6 | 6 | 84” | 31” | 34” | |
| TCB-96-EE | 6 | 7 | 96” | 31” | 34” | |

Unité électrique, élément encastré inclus.
Avec entrée d’eau manuelle.
Flotteur optionnel.
Plats et couvercles non inclus.



**TCB-72-EE**

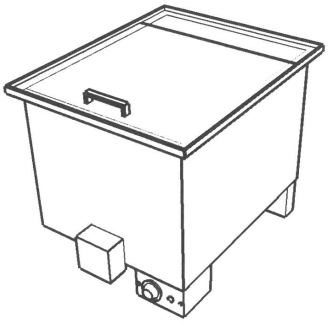

STME-

## RÉCHAUD À VAPEUR POUR VIANDE FUMÉE

| Modèle | KW | Longueur | Profondeur | Hauteur | PRIX |
|---|---|---|---|---|---|
| STME-14 | 3 | 14” | 18” | 14” | |
| STME-18 | 3 | 18” | 18” | 14” | |

N.B. Ce réchaud est vendu électrique seulement.
Élément électrique encastré, inclus.
Spécifiez 208V ou 240V, 1 Phase
Tuyau d’eau 1/2”;
Tuyau drain 3/4”

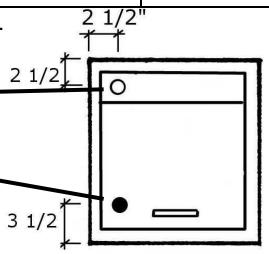


## TABLE DE TRAVAIL avec réchaud

| Modèle | KW | Longueur | Profondeur | Hauteur | PRIX |
|---|---|---|---|---|---|
| TSME-48 | 3 | 48” | 24” | 34” | |
| TSME-48 | 3 | 48” | 30” | 34” | |

Réchaud à vapeur encastré 14” X 18”.
Modèle électrique.
Inspection spéciale.
Spécifiez 208V ou 240V, 1 Phase.
Élément incoloy encastré inclus.
Dessus en acier inoxydable avec un “ sani kleen“ amovible inclus.



**TSME-48**

**OPTIONS** pour les modèles ci-haut
Pied ajustable en acier inox., chacun --------
Base chauffée---------- **Prix sur demande**
Porte coulissante ---------- **Prix sur demande**
Élément encastré sur modèle STME----------**Inclus**
Flotteur automatique mécanique pour niveau d’eau ----------
Flotteur électrique qui coupe le courant en cas de manque d’eau ----------
Flotteur électrique avec selenoid valve qui rempli d’eau automatiquement au besoin ----------
**(Garantie 90 jours) pour modèle TCB seulement)**

Séparateurs----------**Voir page 64**
Récipients ----------**Voir page 64**

## RÉCHAUD À VAPEUR pour chien-chaud

| Modèle | Longueur | Profondeur | Hauteur | BTU | PRIX |
|---|---|---|---|---|---|
| STH-27-G | 27” | 30” | 34” | 45,000 | SUR DEMANDE |
| STH-36-G | 36’’ | 30’’ | 34’’ | 60,000 | SUR DEMANDE |

Modèle au gaz / contrôle thermostatique.
Construction ultra robuste.
Spécifiez gaz naturel ou propane.
Inspection spéciale.

**ULTRA RAPIDE**

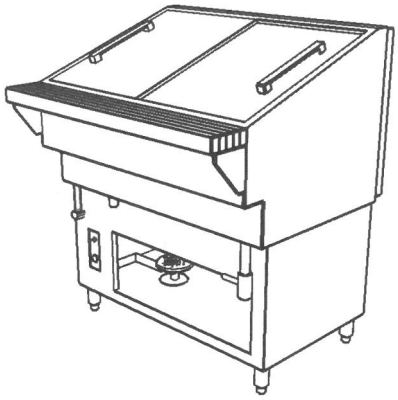

**STH-36-G**

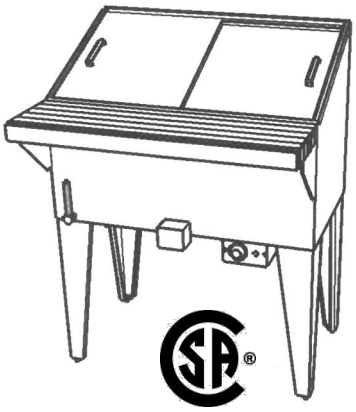

**STH-30-E**

## RÉCHAUD À VAPEUR pour chien-chaud

| Modèle | KW | Longueur | Profondeur | Hauteur | PRIX |
|---|---|---|---|---|---|
| STH-22-E | 3 | 22” | 16” | 34” | |
| STH-30-E | 3 | 30” | 16” | 34” | |

Modèle électrique
Spécifiez 208V ou 240V, 1 Phase
Tuyau drain 3/4", d’eau 1/2"

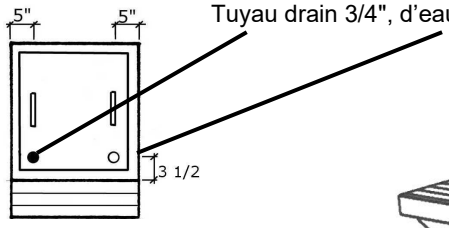


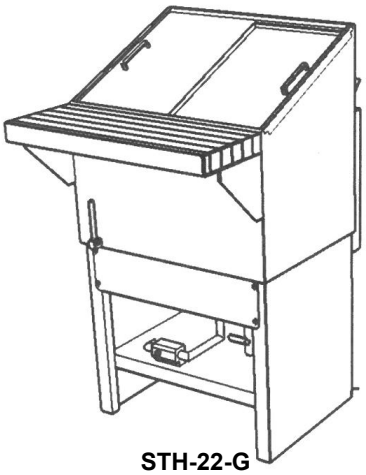

**STH-22-G**

## RÉCHAUD À VAPEUR

| Modèle | Longueur | Profondeur | Hauteur | BTU | PRIX |
|---|---|---|---|---|---|
| STH-22-G | 22” | 16” | 34” | 12,000. | SUR DEMANDE |
| STH-30-G | 30” | 16” | 34” | 30,000 | SUR DEMANDE |

Modèle au gaz.
Spécifiez gaz naturel ou propane.
Inspection spéciale.

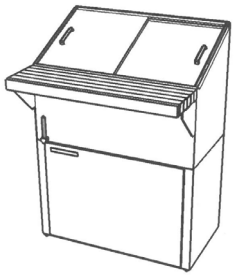

**STH-30-ESP**

## RÉCHAUD À VAPEUR

| Modèle | KW | Longueur | Profondeur | Hauteur | PRIX |
|---|---|---|---|---|---|
| STH-30-ESP | 6 | 30” | 16” | 34” | |

Avec 2 éléments de 3kw encastrés ainsi que 2 thermostats.
Base fermée en acier inoxydable.
Spécifiez 208V ou 240V, 1 Phase.

**OPTIONS** pour les modèles ci-haut
Séparation amovible en acier inox., inclus sur les 3 modèles---------- **N/C**
Base en acier inoxydable sur modèle STH-30 ou 22-G ---------- **Inclus**
Pattes en acier inoxydable, sur modèle STH-22 ou 30-E ---------- **Inclus**
Élément encastré sur modèle STH-E----------
Élément incoloy ---------- **Inclus**
Pied ajustable en acier inox, chacun ----------
Flotteur pour STH élect. Pour couper courant si manque d’eau----------
Flotteur pour STH élect. Avec selenoid pour remplir d’eau automatiquement ----------

Emballage et transport non inclus – taxes applicables – Prix sujet à changement sans préavis

## RÉCHAUD À VAPEUR modèle de comptoir

| Modèle | Longueur | Profondeur | Hauteur | KW | PRIX |
|---|---|---|---|---|---|
| STH-18-EE-CE | 18” | 24” | 13-3/8” | 2 | |
| STH-24-EE-CE | 24’’ | 24’’ | 13-3/8’’ | 2 | |

Réchaud à vapeur avec bassin fixe.
(Modèle électrique) Accessoire non inclus.
Spécifiez 208V ou 240V, 1 phase.
Élément incoloy.
Inclus flotteur pour couper le contact de l’élément en cas de manque d’eau.

Avec flotte pour couper courant si manque d’eau

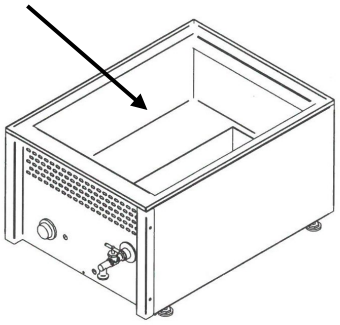

STH-18-EE-CE

**Options d’accessoires disponibles pour modèle# STH-EE-CE**

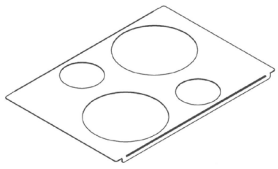

**#AP-CE**

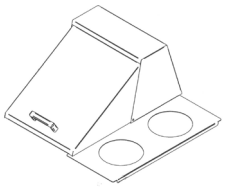

**#APCT-CE**

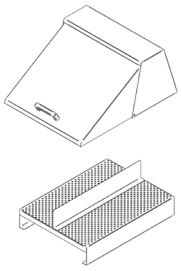

**#CT-CE**

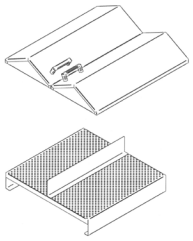

**#CD-CE**

**#AP-CE**: Adaptateur pour 4 plats au choix de (2 X 6 1/2" et 2 X 10 1/2") ou (4 X 6 1/2") ou (4 X 8 1/2") à vérifier selon réchaud
**#APCT-CE**: Adaptateur pour 2 plats de 6” et couvercle télescopique pour F/S pour le modèle 24’’ seulement..
**#CT-CE**: Couvercle télescopique pleine grandeur avec double fond perf. et division .....
**#CD-CE**: Couvercle double pleine grandeur avec double fond perf. et division .....

N.B Les plats ne sont pas inclus avec les adaptateurs en option # AP and # APC Voir Page 64

## TABLE CHAUDE – modèle de comptoir

| Modèle | Longueur | Profondeur | Hauteur | PRIX note A |
|---|---|---|---|---|
| TCC-36-EE-CE | 36” | 24” | 10” | |

Modèle électrique.
Spécifiez 208V ou 240V, 1 Phase.
Élément incoloy.
Inclus flotteur pour couper le contact de l’élément en cas de manque d’eau.
Prix sans récipient. Couvercle télescopique inclus.
Voir page 49 pour plats.

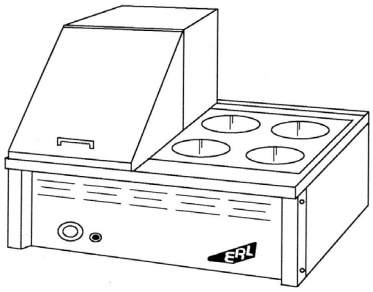

**TCC-36-EE-CE**

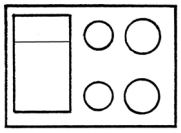

36’’ / 2kW

# RÉCHAUD À PIZZA

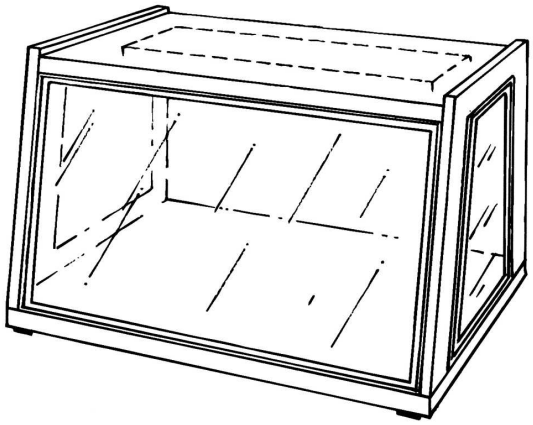

**PC-44-T**

| Modèle | Volts | Ampères | Longueur | Largeur | Hauteur | PRIX |
|---|---|---|---|---|---|---|
| PC-24-T | 120 | 4.6 | 24” | 24” | 19" | |
| PC-44-T | 120 | 8.5 | 44” | 24” | 19” | |
| PC-64-T | 120 | 11.7 | 64” | 24” | 19” | |

Lumière incandescente, infra-rouge et base chauffante incluse.

**OPTIONS**
Tablette pare-haleine inclinée, installée sur la plaque chauffante ..... **Prix sur demande**
Tablette centrale à l’intérieur du réchaud à pizza ..... **Prix sur demande**

## TABLE DE TRAVAIL



**TTB-BO-48**

| Modèle | Longueur | Profondeur | Hauteur | PRIX |
|---|---|---|---|---|
| TTB-BO-48 | 48'' | 30" | 34" | |
| TTB-BO-60 | 60" | 30" | 34" | |
| TTB-BO-72 | 72" | 30" | 34" | |
| TTB-BO-84 | 84" | 30" | 34" | |
| TTB-BO-96 | 96" | 30" | 34" | |
| | | | | |
| TTB-BO-48X24 | 48'' | 24" | 34" | |
| TTB-BO-60X24 | 60" | 24" | 34" | |
| TTB-BO-72X24 | 72" | 24" | 34" | |
| TTB-BO-84X24 | 84" | 24" | 34" | |
| TTB-BO-96X24 | 96" | 24" | 34" | |

Dessus en bois lamellé.
Base ouverte (en acier inoxydable pieds plastique).

## TABLE DE TRAVAIL

| Modèle | Longueur | Profondeur | Hauteur | Prix base ac/inox |
|---|---|---|---|---|
| TTB-48 | 48'' | 30" | 34" | |
| TTB-60 | 60" | 30" | 34" | |
| TTB-72 | 72" | 30" | 34" | |
| TTB-84 | 84" | 30" | 34" | |
| TTB-96 | 96" | 30" | 34" | |
| | | | | |
| TTB-48X24 | 48'' | 24'' | 34'' | |
| TTB-60X24 | 60'' | 24'' | 34'' | |
| TTB-72X24 | 72'' | 24'' | 34'' | |
| TTB-84X24 | 84'' | 24'' | 34'' | |
| TTB-96X24 | 96'' | 24'' | 34'' | |

Dessus en bois lamellé / base en acier inox.
Pattes acier inox. et pieds en plastique.

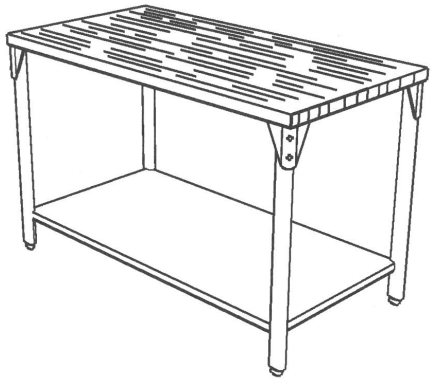

**TTB-60**

**OPTIONS**
Tiroir en acier inox. sur roulement à billes 15" X 20" X 5" avec panne en inox fixe chacun ----------
Tiroir en acier inox. 12" X 20" X 4" à fermeture manuelle, chacun ----------
Quatre (4) roulettes de 5" (4 pivotantes, 2 avec frein)----------
Dosseret en acier inox. de 4'' de hauteur, pied lin. Calculez minimum 4' ----------
Pied ajustable acier inox., chacun ----------

## TABLE DE CHEF

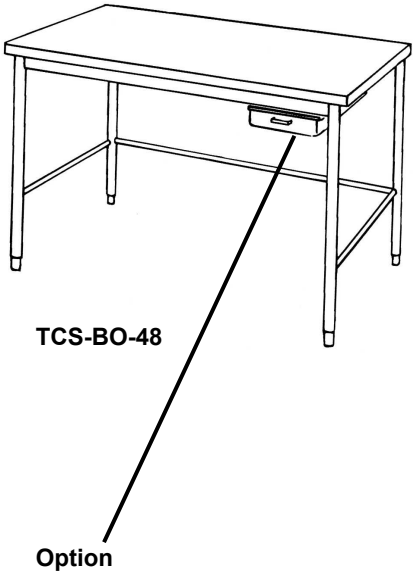

TCS-BO-48

Option

| Modèle | Longueur | Profondeur | Hauteur | Prix |
|---|---|---|---|---|
| TCS-BO-24 | 24” | 24’’ ou 30” | 34” | |
| TCS-BO-36 | 36” | 24’’ ou 30” | 34” | |
| TCS-BO-48 | 48” | 24’’ ou 30” | 34” | |
| TCS-BO-60 | 60” | 24’’ ou 30” | 34” | |
| TCS-BO-72 | 72” | 24’’ ou 30” | 34” | |
| TCS-BO-84 | 84” | 24’’ ou 30” | 34” | |
| TCS-BO-96 | 96” | 24’’ ou 30” | 34” | |
| TCS-BO-108 | 108” | 24’’ ou 30” | 34” | |
| TCS-BO-114 | 114” | 24’’ ou 30” | 34” | |

Dessus en acier inoxydable 430.
Base ouverte (en acier inoxydable pieds en plastique).
Tiroir en option.

## TABLE DE CHEF

| Modèle | Longueur | Profondeur | Hauteur | Prix acier inox |
|---|---|---|---|---|
| TCS-24 | 24” | 24’’ ou 30” | 34” | |
| TCS-36 | 36” | 24’’ ou 30” | 34” | |
| TCS-48 | 48” | 24’’ ou 30” | 34” | |
| TCS-60 | 60” | 24’’ ou 30” | 34” | |
| TCS-72 | 72” | 24’’ ou 30” | 34” | |
| TCS-84 | 84” | 24’’ ou 30” | 34” | |
| TCS-96 | 96” | 24’’ ou 30” | 34” | |
| TCS-108 | 108” | 24’’ ou 30” | 34” | |
| TCS-114 | 114” | 24’’ ou 30” | 34” | |

Dessus en acier inoxydable 430 Base en acier inox.
Pattes acier inox. et pieds plastique.

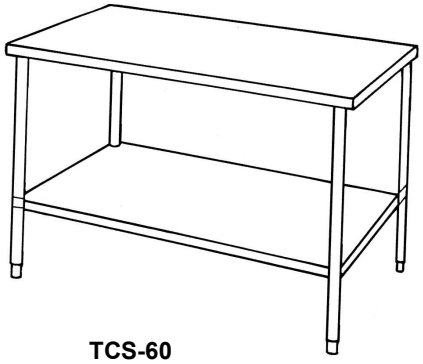

TCS-60

**OPTIONS**

Tiroir en acier inox. sur roulement à billes 15” x 20” x 5”avec panne en inox fixe, chacun----------
Tiroir en acier inox. 12” x 20” x 4” à fermeture manuelle, chacun----------
Quatre (4) roulettes de 5” (4 pivotantes, 2 avec frein) ----------
Dosseret en acier inox. de 4 ” de hauteur, ajoutez ----------
Pied ajustable acier inox., chacun ----------
Tablette pleine intermédiaire supplémentaire en acier inoxydable, pied lin, 4 pieds minimum----------

**Dosseret en acier inox**

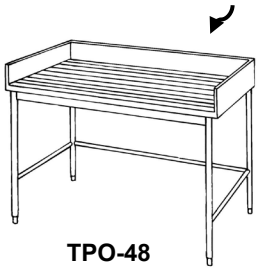

**TPO-48**

## TABLE À PÂTISSERIE dessus en bois lamellé

| Modèle | Longueur | Profondeur | Hauteur | PRIX |
|---|---|---|---|---|
| TPO-48 | 48” | 30” | 34” | SUR DEMANDE |
| TPO-60 | 60’’ | 30’’ | 34’’ | SUR DEMANDE |
| TPO-72 | 72” | 30” | 34” | SUR DEMANDE |
| TPO-84 | 84” | 30” | 34” | SUR DEMANDE |
| TPO-96 | 96” | 30” | 34” | SUR DEMANDE |

Base ouverte en acier inoxydable et pieds en plastique

## TABLE À PÂTISSERIE

| Modèle | Longueur | Profondeur | Hauteur | PRIX |
|---|---|---|---|---|
| TPO-ST-48 | 48” | 30” | 34” | SUR DEMANDE |
| TPO-ST-60 | 60” | 30” | 34” | SUR DEMANDE |
| TPO-ST-72 | 72” | 30” | 34” | SUR DEMANDE |
| TPO-ST-84 | 84” | 30” | 34” | SUR DEMANDE |
| TPO-ST-96 | 96” | 30” | 34” | SUR DEMANDE |

Section avec tiroirs.
Base en acier inox, pattes en acier inoxydable et pieds en plastique.

**Dosseret en acier inox**

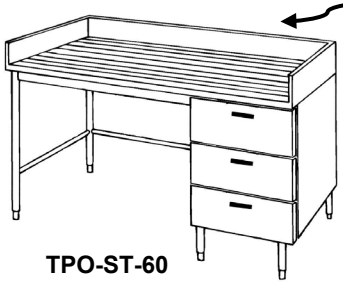

**TPO-ST-60**

**OPTIONS**

Pied ajustable en acier inox., chacun----------
Tiroir en acier inox. sur roulement à billes 15” X 20” X 5” avec panne en inox fixe, chacun ----------
Devant de tiroir en acier inox ---------- **Inclus**
Arrière en acier inox. ---------- **Inclus**
Côté en acier inoxydable ---------- **Inclus**

## Option ‘A’

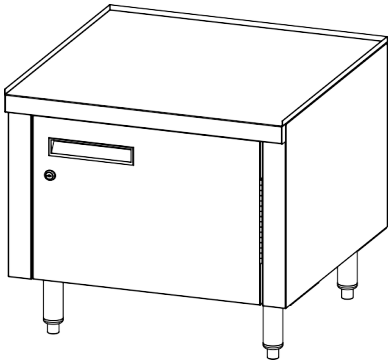

## Option ‘B’

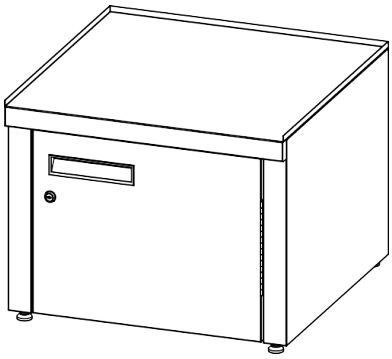

## SUPPORT À ÉQUIPEMENT POUR LAVEUSE (TYPE CPE)

| Modèle | Longueur | Profondeur | Hauteur | Prix |
|---|---|---|---|---|
| SES-24½-SS-CPE (A) | 24½” | 24½” | 24” | |
| SES-24½-SS-CPE (B) | 24½” | 24½” | 18½” | |

## SUPPORT À ÉQUIPEMENT

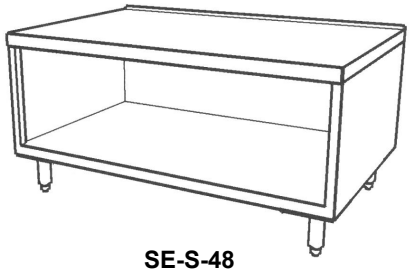

**SE-S-48**

| Modèle | Longueur | Profondeur | Hauteur | Prix acier inox |
|---|---|---|---|---|
| SE-S-18 | 18” | 30” | 24” | |
| SE-S-24 | 24” | 30” | 24” | |
| SE-S-30 | 30” | 30” | 24” | |
| SE-S-36 | 36” | 30” | 24” | |
| SE-S-48 | 48” | 30” | 24” | |
| SE-S-60 | 60” | 30” | 24” | |
| SE-S-72 | 72” | 30” | 24” | |
| SE-S-84 | 84” | 30” | 24” | |
| SE-S-96 | 96” | 30” | 24” | |

Construction robuste. Dessus avec pli relevé ½’’ à l’arrière.
Tout en inox 430.

## SUPPORT À ÉQUIPEMENT

| Modèle | Longueur | Profondeur | Hauteur | Prix acier inox |
|---|---|---|---|---|
| SE-18 | 18” | 30” | 24” | |
| SE-24 | 24” | 30” | 24” | |
| SE-30 | 30” | 30” | 24” | |
| SE-36 | 36” | 30” | 24” | |
| SE-48 | 48” | 30” | 24” | |
| SE-60 | 60” | 30” | 24” | |

Dessus en acier inoxydable et base en acier inox soudée.
Pattes acier inox. et pieds en plastique.



**SE-30**

**OPTIONS**
Planche de bois lamellé 8’’ de large, pied linéaire, (minimum 4’’)----------
Dosseret de 10’’, pied lin. Calculez min. 48’’ ----------

Emballage et transport non inclus – taxes applicables – Prix sujet à changement sans préavis

## ARMOIRE MURALE portes battantes

| Modèle | Longueur | Profondeur | Hauteur | Prix |
|---|---|---|---|---|
| AM-36-PB | 36” | 16” | 30” | |
| AM-48-PB | 48” | 16” | 30” | |
| AM-60-PB | 60” | 16” | 30” | |

Tout en acier inoxydable.
1 tablette ajustable incluse.

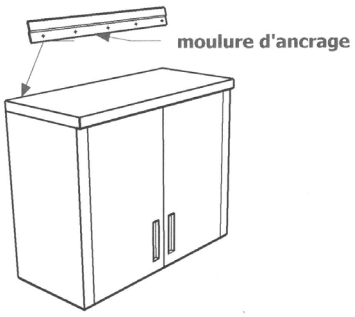


**AM- -PB**

## ARMOIRE MURALE portes coulissantes

| Modèle | Longueur | Profondeur | Hauteur | Prix |
|---|---|---|---|---|
| AM-36-PC | 36” | 16” | 30” | |
| AM-48-PC | 48” | 16” | 30” | |
| AM-60-PC | 60” | 16” | 30” | |

Tout en acier inoxydable.
1 tablette ajustable incluse.

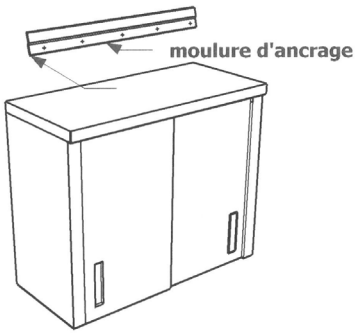


**AM- -PC**

## ARMOIRE EN HAUTEUR

| Modèle | Longueur | Profondeur | Hauteur | Prix |
|---|---|---|---|---|
| CU-24-H | 24” | 30” | 84” | |
| CU-30-H | 30” | 30” | 84” | |
| CU-36-H | 36” | 30” | 84” | |

Tout en acier inoxydable.
3 tablettes ajustables incluses.
Dos fermé et devant ouvert.
Sur 4 pattes ajustables

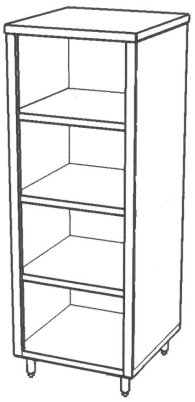

**CU- - H**

OPTIONS
Ajout de tablette supplémentaire pour armoire murale ---------- **SUR DEMANDE**
Ajout de tablette supplémentaire pour armoire en hauteur ---------- **SUR DEMANDE**
Pied ajustable en acier inox. pour CU-H, chacun ----------

Emballage et transport non inclus – taxes applicables – Prix sujet à changement sans préavis

## COMPTOIR D'UTILITÉ

| Modèle | Longueur | Profondeur | Hauteur | Prix tout inox |
|---|---|---|---|---|
| CU-24 | 24" | 24"ou 30" | 34" | |
| CU-36 | 36" | 24"ou 30" | 34" | |
| CU-48 | 48" | 24"ou 30" | 34" | |
| CU-60 | 60" | 24"ou 30" | 34" | |
| CU-72 | 72" | 24"ou 30" | 34" | |
| CU-84 | 84" | 24"ou 30" | 34" | |
| CU-96 | 96" | 24"ou 30" | 34" | |
| CU-108 | 108" | 24"ou 30" | 34" | |
| CU-120 | 120" | 24"ou 30" | 34" | |

Tablette ajustable

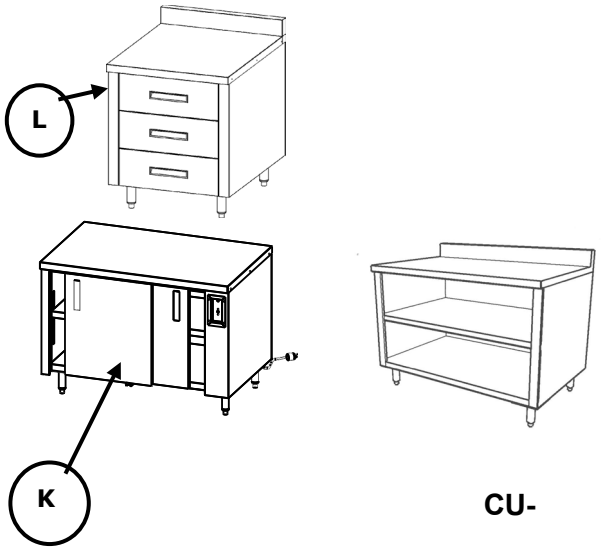


CU-

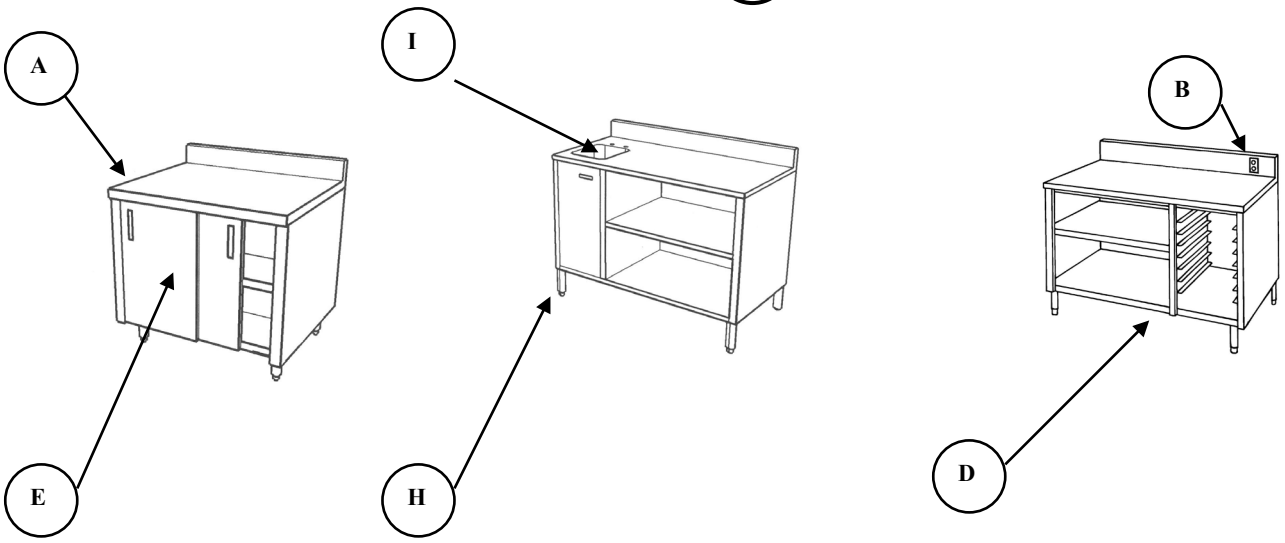


**OPTIONS**

| | | |
|---|---|---|
| A | Dessus en acier inox. ou en bois lamellé---------- | **Prix sur demande** |
| B | Prise de courant, chacune---------- | |
| C | Coutellerie extra, installée, ajoutez---------- | |
| D | Section avec angle, spécifiez largeur du cabaret, ajoutez ---------- | |
| E | Porte coulissante en acier inoxydable : | |
| | Pour modèle 36" (2 portes), ajoutez l'ensemble---------- | |
| | Pour modèle 48" (2 portes), ajoutez l'ensemble---------- | |
| | Pour modèle 60" (2 portes), ajoutez l'ensemble---------- | |
| | Pour modèle 72" (2 portes), ajoutez l'ensemble---------- | |
| | Pour modèle 96" (4 portes), ajoutez l'ensemble---------- | |
| | Pour modèle 120" (4 portes), ajoutez l'ensemble---------- | |
| F | Pied ajustable en acier inoxydable, chacun---------- | |
| G | Gouttière pour urne à café, pied lin (calculez 3 pieds minimum) ---------- | |
| H | Porte sur charnière---------- | |
| I | Évier moulé soudé 10" X 14" X 9" avec robinet inclus (importé)---------- | |
| J | Coup de pied en acier inox. 4 pieds minimum, au pied linéaire ---------- | |
| K | Base chauffée et isolée ---------- | **Prix sur demande** |
| L | Option tiroir sur bearing avec panne fixe ---------- | **Prix sur demande** |

Emballage et transport non inclus – taxes applicables – Prix sujet à changement sans préavis

## COMPTOIR D'UTILITÉ AVEC ÉVIER STYLE ÉCOLE

| Modèle | Longueur | Profondeur | Hauteur | Prix |
|---|---|---|---|---|
| CU-48-EVI-CS | 48" | 24'' | 34" | |
| CU-60-EVI-CS | 60" | 24'' | 34" | |

Entièrement en acier inoxydable, base fermée. Avec 2 portes devant, serrures et dos ouvert.
N.B. Spécifiez le percement de robinet.

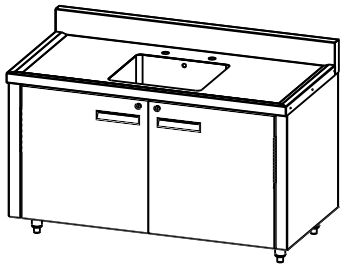

**CU-48-EVI-CS**

## COMPTOIR DE RANGEMENT

| Modèle | Longueur | Profondeur | Hauteur | PRIX |
|---|---|---|---|---|
| CR-48-SS | 48" | 16" | 32" | |
| CR-60-SS | 60" | 16" | 32" | |
| CR-72-SS | 72" | 16" | 32" | |
| CR-84-SS | 84" | 16" | 32" | |
| CR-96-SS | 96" | 16" | 32" | |
| CR-108-SS | 108" | 16" | 32" | |
| CR-120-SS | 120" | 16" | 32" | |

Entièrement en acier inoxydable.



**CR-48-SS**

## COMPTOIR DE RANGEMENT



**CRPC-48-SS**

| Modèle | Longueur | Profondeur | Hauteur | PRIX |
|---|---|---|---|---|
| CRPC-48-SS | 48" | 16" | 32" | |
| CRPC-60-SS | 60" | 16" | 32" | |
| CRPC-72-SS | 72" | 16" | 32" | |
| CRPC-84-SS | 84" | 16" | 32" | |
| CRPC-96-SS | 96" | 16" | 32" | |
| CRPC-108-SS | 108" | 16" | 32" | |
| CRPC-120-SS | 120" | 16" | 32" | |

Entièrement en acier inoxydable, **base fermée.**

**OPTIONS**

Pied ajustable en acier inox., chacun ----------

## ÉGOUTTOIR TOUT EN ACIER INOXYDABLE

| Modèle | Longueur | Profondeur | Hauteur | PRIX |
|---|---|---|---|---|
| EP-MPS-18 | 18” | 24” | 36” | |

Tablette inférieure en acier inoxydable.
N.B. Spécifiez la marque et le modèle de la friteuse pour l’entrée.

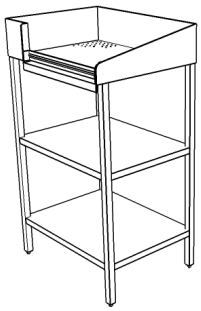

EP-MPS-18

## ÉGOUTTOIR TOUT EN ACIER INOXYDABLE

| Modèle | Longueur | Profondeur | Hauteur | PRIX |
|---|---|---|---|---|
| EP-MPS-18-T | 18” | 24” | 36” | |

Tablette inférieure en acier inoxydable avec tiroir amovible pour la graisse à patate
N.B. Spécifiez la marque et le modèle de la friteuse pour l’entrée.



EP-MPS-18-T

## ÉGOUTTOIR TOUT EN ACIER INOXYDABLE

| Modèle | Longueur | Profondeur | Hauteur | PRIX |
|---|---|---|---|---|
| EP-MPS-18-ANG | 18” | 24” | 36” | |

Tablette inférieure en acier inoxydable avec angles soudés pour bac à patate.
N.B. Spécifiez la marque et le modèle de la friteuse pour l’entrée.



EP-MPS-18-ANG

## ÉGOUTTOIR AMOVIBLE

| Modèle | Longueur | Profondeur | Hauteur | PRIX |
|---|---|---|---|---|
| EPA-16 | 16” | 24” | 6” | |

Tout en acier inoxydable.
Grillage des égouttoirs, sorte standard en acier laminé.
N.B. Spécifiez la marque et le modèle de la friteuse pour l’entrée.
**Grille amovible en acier inox sur demande.**

EPA-

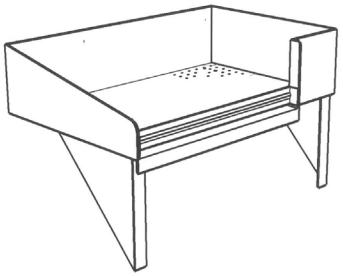

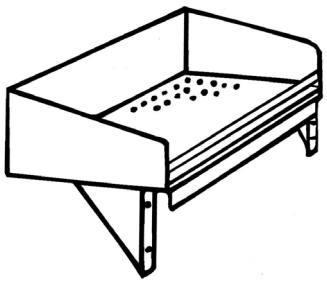

**EPA-12-L**

## ÉGOUTTOIR AMOVIBLE ECONO

| Modèle | Longueur | Profondeur | Hauteur | Prix |
|---|---|---|---|---|
| EPA-12-L | 12” | 18” | 6” | |

Panne en acier inox, grille en acier noir.
N.B. Spécifiez la marque et le modèle de la friteuse.
(S’adapte à la plupart des friteuses, vérifiez avec ERL)

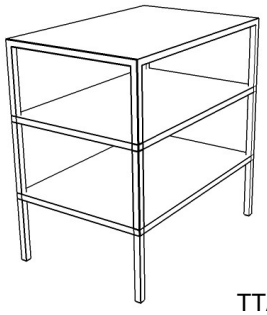

TTA-SS-18

## ÉTAGÈRE

| Modèle | Longueur | Profondeur | Hauteur | PRIX |
|---|---|---|---|---|
| TTA-SS-18 | 18” | 24” | 34” | |

Étagère triple en acier inoxydable TTA-SS.
Option 4 roulettes pivotantes de 3“ pour modèle TTA-SS.

## CHARIOT EN ACIER INOXYDABLE ECONO

| Modèle | Longueur | Profondeur | Hauteur | Prix |
|---|---|---|---|---|
| CH-3018 | 30’’ | 18’’ | 36’’ | |
| CH-3024 | 30’’ | 24’’ | 36’’ | |
| CH-3618 | 30’’ | 18’’ | 36’’ | |
| CH-3624 | 30’’ | 24’’ | 36’’ | |

2 roues fixes et 2 roues pivotantes avec frein 3’’ diamètre.
Acier inoxydable, calibre 20.
Poignée tubulaire en option.



CH-30-18

## TABLETTE INCLINÉE POUR PANIER

| Modèle | PRIX |
|---|---|
| TIP-24 | |
| TIP-41 | |
| TIP-60 | |

Acier inoxydable.
TIP-D modèle double, prix sur demande.

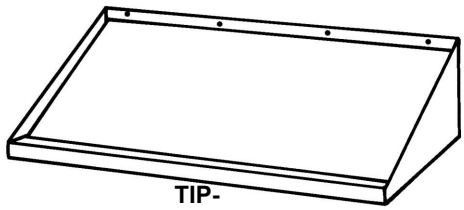

**TIP-**

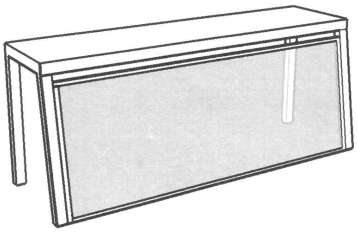

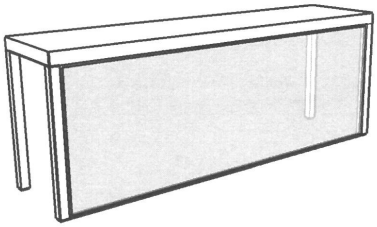

## TABLETTE PARE-HALEINE

**TPH-I**
**Vitre trempée devant.**

| Modèle | TPH-I | TPH | TPH-P |
|---|---|---|---|
| 36" | | | |
| 48” | | | |
| 60” | | | |
| 72” | | | |
| 84” | | | |
| 96” | | | |
| 108” | | | |
| 120” | | | |

**TPH**
**Vitre trempée devant.**

X 12’’ de largeur X 18’’ de hauteur.
Pattes incluses
Verre trempé.

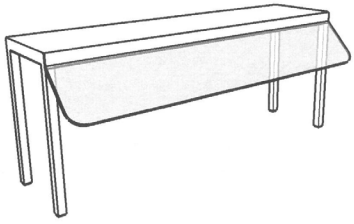

**TPH-P**
**Plexy glass 1 côté**

## PASSE-PLAT AVEC ENCADREMENT

**Spécifiez la longueur, la hauteur et l’épaisseur du mur**

Passe-plat au pied linéaire .....
**Additionnez la longueur A et C et les 2 hauteurs B et multipliez par le prix au pied linéaire** (calculez min. 48 de long X 24 de haut)

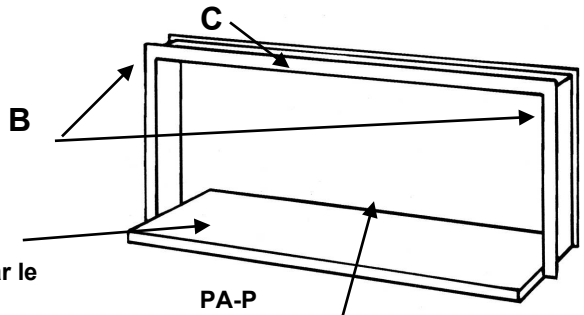


**PA-P**
**Tablette 12” de profondeur**

**OPTIONS**
1 côté vitré sur TPH----------
1 côté vitré sur TPH-I----------
Éclairage---------- **Prix sur demande**

Emballage et transport non inclus – taxes applicables – Prix sujet à changement sans préavis

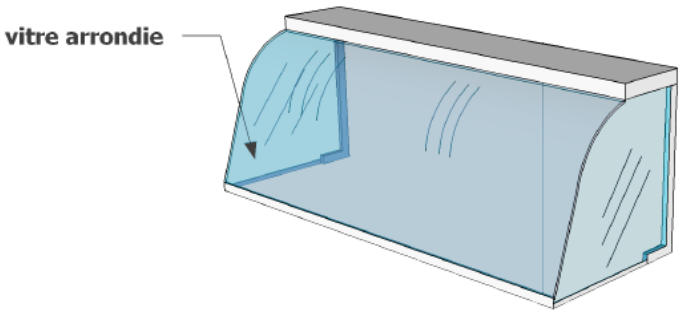


**TPH-E-**

## TABLETTE PARE-HALEINE

| Modèle | Longueur | Profondeur | Hauteur | PRIX |
|---|---|---|---|---|
| **TPH-E-48** | **48"** | **17¾"** | **18½"** | |
| **TPH-E-60** | **60"** | **17¾"** | **18½"** | |
| **TPH-E-72** | **72"** | **17¾"** | **18½"** | |
| **TPH-E-84** | **84"** | **17¾"** | **18½"** | |
| **TPH-E-96** | **96"** | **17¾"** | **18½"** | |
| **TPH-E-108** | **108"** | **17¾"** | **18½"** | |
| **TPH-E-118** | **118"** | **17¾"** | **18½"** | |

**Vitre arrondie devant.**
**Dessus et pattes en inox.**

**OPTIONS**
2 cotés en plexi ---------- **INCLUS**
Éclairage---------- **Prix sur demande**

## TABLETTE SIMPLE modèle de comptoir

| Modèle | Longueur | Profondeur | Hauteur | PRIX |
|---|---|---|---|---|
| TSC-24 | 24” | 12” | 18” | |
| TSC-36 | 36” | 12” | 18” | |
| TSC-48 | 48” | 12” | 18” | |
| TSC-60 | 60” | 12” | 18” | |
| TSC-72 | 72” | 12” | 18” | |
| TSC-84 | 84” | 12” | 18” | |
| TSC-96 | 96” | 12” | 18” | |
| TSC-108 | 108” | 12” | 18” | |
| TSC-120 | 120” | 12” | 18” | |

Pattes au centre à partir de 96’’ et plus.
Inclus bracket invisible pour fixation sur comptoir.

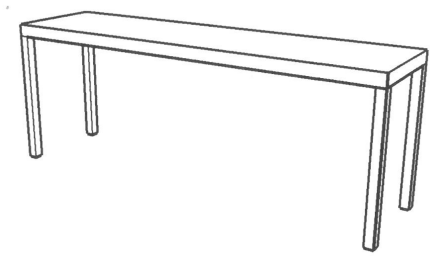

**TSC-**

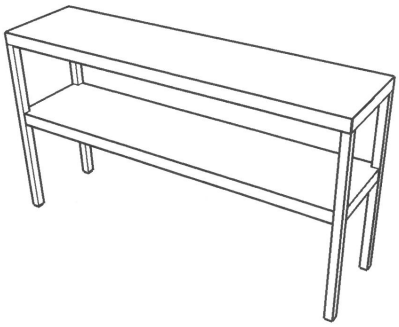

TDC-

## TABLETTE DOUBLE modèle de comptoir

| Modèle | Longueur | Profondeur | Hauteur | PRIX |
|---|---|---|---|---|
| TDC-24 | 24” | 12” | 27” | |
| TDC-36 | 36” | 12” | 27” | |
| TDC-48 | 48’’ | 12’’ | 27’’ | |
| TDC-60 | 60” | 12” | 27” | |
| TDC-72 | 72” | 12” | 27” | |
| TDC-84 | 84” | 12” | 27” | |
| TDC-96 | 96” | 12” | 27” | |
| TDC-108 | 108” | 12” | 27” | |
| TDC-120 | 120” | 12” | 27” | |

Pattes au centre à partir de 96” et plus.
Inclus bracket invisible pour fixation sur comptoir.

## TABLETTE TRIPLE modèle de comptoir

| Modèle | Longueur | Profondeur | Hauteur | PRIX |
|---|---|---|---|---|
| TTC-24 | 24” | 12” | 37½” | |
| TTC-36 | 36” | 12” | 37½” | |
| TTC-48 | 48” | 12” | 37½” | |
| TTC-60 | 60” | 12” | 37½” | |
| TTC-72 | 72” | 12” | 37½” | |
| TTC-84 | 84” | 12” | 37½” | |
| TTC-96 | 96” | 12” | 37½” | |
| TTC-108 | 108” | 12” | 37½” | |
| TTC-120 | 120” | 12” | 37½” | |

Inclus bracket invisible pour fixation sur comptoir.

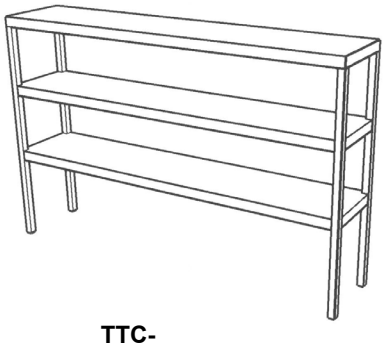

**TTC-**
Pattes au centre à partir de 96’’ et plus.

Chauffage infra -rouge (spécifiez voltage) ON / OFF ou contrôle infini pour 24’’, 36’’, 48’’ (à spécifier)

- Support pour infra-rouge, paire ----------

## TABLETTE DOUBLE modèle mural

| Modèle | Longueur | Profondeur | Hauteur | PRIX |
|---|---|---|---|---|
| TDM-48 | 48” | 12” | 13” | |
| TDM-60 | 60” | 12” | 13” | |
| TDM-72 | 72” | 12” | 13” | |
| TDM-84 | 84” | 12” | 13” | |
| TDM-96 | 96” | 12” | 13” | |

Pattes au centre à partir de 96” et plus.

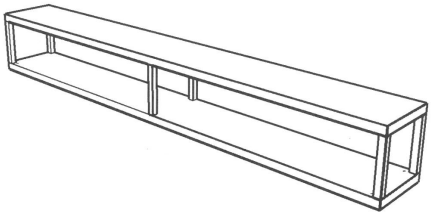

TDM-

## TABLETTE AVEC TUBES modèle mural

Pour laisser passer la chaleur

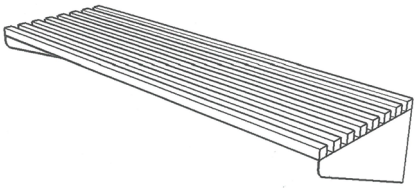

TMS-TUB

| Modèle | Longueur | Profondeur | Hauteur | Prix |
|---|---|---|---|---|
| TMS-TUB-24 | 24" | 15" | 10" | |
| TMS-TUB-36 | 36" | 15" | 10" | |
| TMS-TUB-48 | 48" | 15" | 10" | |
| TMS-TUB-60 | 60" | 15" | 10" | |
| TMS-TUB-72 | 72" | 15" | 10" | |

## TABLETTE SIMPLE modèle mural



| Modèle | Longueur | Profondeur | Nombre de support | PRIX |
|---|---|---|---|---|
| TMS-48 | 48” | 12” | 2 | |
| TMS-60 | 60” | 12” | 2 | |
| TMS-72 | 72” | 12” | 2 | |
| TMS-84 | 84” | 12” | 2 | |
| TMS-96 | 96” | 12” | 3 | |
| TMS-2416 | 24” | 16” | 2 | |

Option – support additionnel pour modèle TMS, chacun……

## TABLETTE SIMPLE ACIER INOXYDABLE ECONO
### CONCEPTION ÉCONOMIQUE COINS NON SOUDÉS

| Modèle | Longueur | Profondeur | Nombre de support | prix |
|---|---|---|---|---|
| TMS-24-L | 24” | 12” | 2 | |
| TMS-36-L | 36” | 12” | 2 | |
| TMS-48-L | 48” | 12” | 2 | |
| TMS-60-L | 60” | 12” | 2 | |
| TMS-72-L | 72” | 12” | 2 | |



**TMS-L**

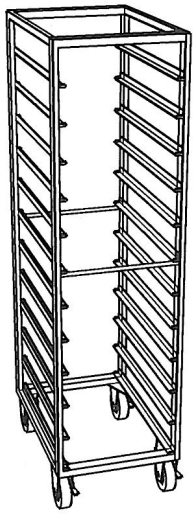

## CHARIOT POUR TRANSPORT de plateau 18 x 26 "

| Modèle | Longueur | Profondeur | Hauteur | Prix |
|---|---|---|---|---|
| CHA-PLA-1826 | 20 ¼" | 26 3/8" | 68" | |

Autres dimensions sur demande.
Tout en acier inoxydable soudé et blanchi.
Conçu pour 12 étages de cabaret.

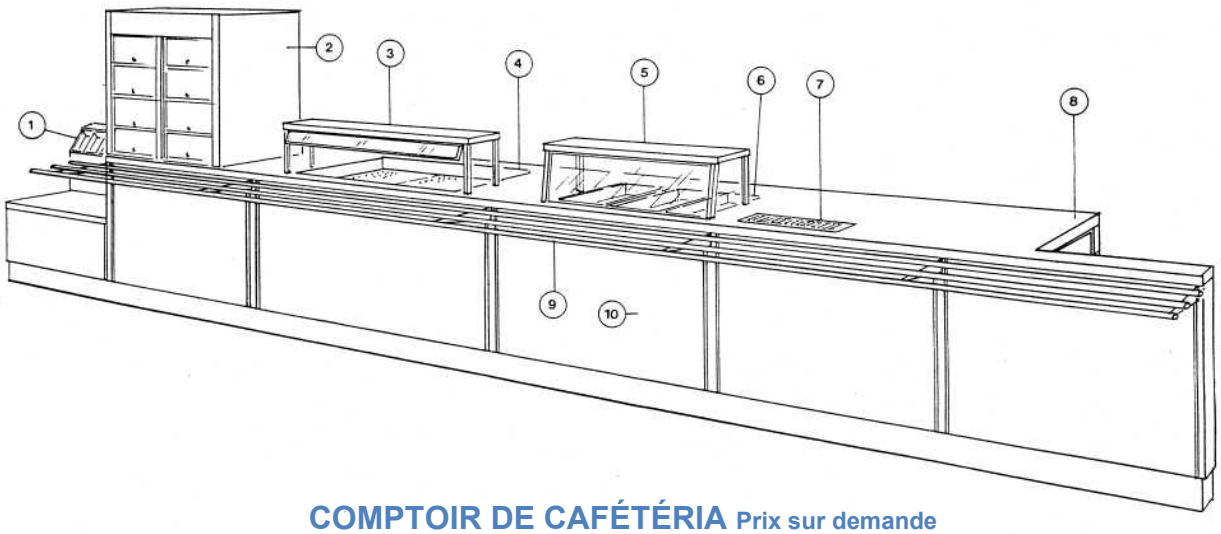


## COMPTOIR DE CAFÉTÉRIA Prix sur demande

1. Section à cabarets et ustensiles
2. Comptoir à dessert réfrigéré
3. Tablette pare-haleine
4. Section réfrigérée, base ouverte
5. Tablette supérieure simple
6. Table à vapeur puits secs ou humides
7. Comptoir pour urne à café
8. Comptoir caisse
9. Glissière à cabaret – 3 tubes ou glissières pleines
10. Panneaux frontaux en acier inox. ou stratifié avec moulure.

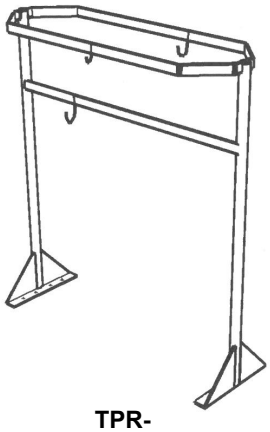

TPR-

## CRÉMAILLÈRE

| Modèle | Crochet inclus | Longueur | Profondeur | Pesanteur | Fini 2B |
|---|---|---|---|---|---|
| TPR-48 | 10 | 3’-6” | 16” | 40 lbs | |
| TPR-60 | 10 | 4’-6” | 16” | 50 lbs | |
| TRP-72 | 12 | 5’-6” | 16” | 60 lbs | |
| TPR-84 | 12 | 6’-6” | 16” | 70 lbs | |
| TPR-96 | 16 | 7’-6” | 16” | 80 lbs | |
| TPR-108 | 16 | 8’-6” | 16” | 90 lbs | |
| TPR-120 | 18 | 9’-6” | 16” | 100 lbs | |

**N.B. La barre de soutien des crochets est en inox fini mat.**

## CRÉMAILLÈRE modèle de plafond en acier inox

| Modèle | Crochet inclus | Longueur | Profondeur | Pesanteur | Fini 2B |
|---|---|---|---|---|---|
| CPR-48 | 10 | 4’-0” | 16” | 40 lbs | |
| CPR-60 | 10 | 5’-0” | 16” | 50 lbs | |
| CPR-72 | 12 | 6’-0” | 16” | 60 lbs | |
| CPR-84 | 12 | 7’-0” | 16” | 70 lbs | |
| CPR-96 | 16 | 8’-0” | 16” | 80 lbs | |
| CPR-108 | 16 | 9’-0” | 16” | 90 lbs | |
| CPR-120 | 18 | 10’-0” | 16” | 100 lbs | |

**N.B. La barre de soutien des crochets est en inox fini mat.**

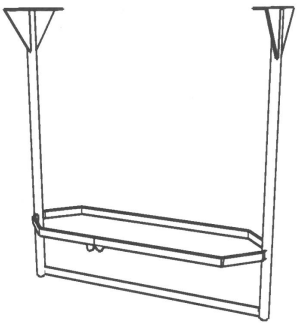

CPR-

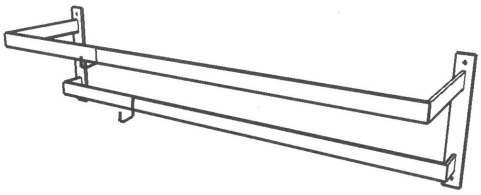

WPR-

## CRÉMAILLÈRE modèle mural en acier inox

| Modèle | Crochet inclus | Longueur | Profondeur | Pesanteur | Fini 2B |
|---|---|---|---|---|---|
| WPR-48 | 6 | 4’-0” | 10 1/2” | 30 lbs | |
| WPR-60 | 8 | 5’-0” | 10 1/2” | 50 lbs | |
| WPR-72 | 10 | 6’-0” | 10 1/2” | 60 lbs | |
| WPR-84 | 12 | 7’-0” | 10 1/2” | 70 lbs | |
| WPR-96 | 12 | 8’-0” | 10 1/2” | 80 lbs | |
| WPR-108 | 12 | 9’-0” | 10 1/2” | 90 lbs | |
| WPR-120 | 18 | 10’-0” | 10 1/2” | 100 lbs | |

**N.B. La barre de soutien des crochets est en inox fini mat.**

**OPTION**
Crochet additionnel en acier inoxydable, chacun .....

## RECOUVREMENT MURAL

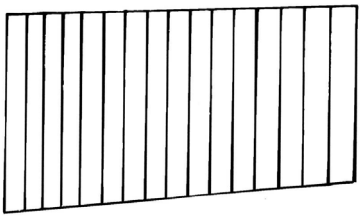

**VERTICAL**
**RM-V**

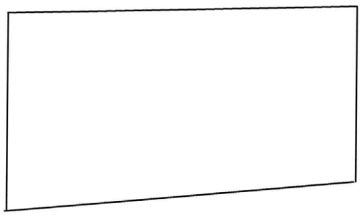

**UNI**
**RM-U**

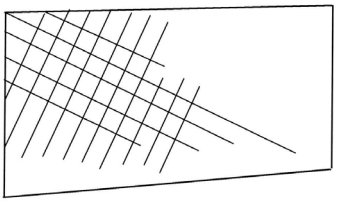

**DIAMANT**
**RM-D**

**OPTIONS**

**RM-U** Recouvrement mural uni en acier inoxydable # 4 au pied carré----------
**RM-V** Recouvrement mural vertical en acier inoxydable # 4 au pied carré ----------
**RM-D** Recouvrement mural diamant en acier inoxydable # 4 au pied carré----------
PRIX EN ACIER INOX 430 20g. FINI BROSSÉ # 4

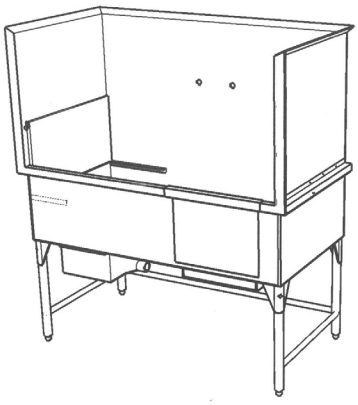

## ÉVIER À CHIEN

| Modèle | Longueur | Profond | Hauteur | PRIX |
|---|---|---|---|---|
| EVI-CHI-60-POR-D | 60'' | 30'' | 63'' | |

Évier pour laver des animaux. Tout en inox 16g. 304.
Avec porte coulissante devant et avec rampe d'accès rétractable.
Avec une tablette pliante intérieure en sanikleen ¾''.
Inclus un support pour la laisse de l'animal.
Avec un drain 3½'' dia. Avec un tiroir récupérateur de poils d'animaux.

N.B. Percement de robinet à spécifier.

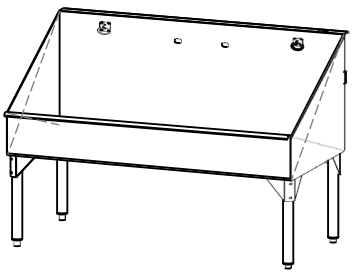

## ÉVIER À CHIEN SEMI-ÉCONOMIQUE

| Modèle | Longueur | Profond | Hauteur | PRIX |
|---|---|---|---|---|
| EVI-CHI-48-LD | 48'' | 27'' | 53'' | |
| EVI-CHI-60-LD | 60'' | 27'' | 53'' | |
| EVI-CHI-72-LD | 72'' | 27'' | 53'' | |

Évier pour laver des animaux tout en inox 16g. 304.
Cuve fermée tout le tour avec 2 côtés plats en angle.
Inclus 2 anneaux pour laisse d'animal.
Inclus drain 3½ '' dia. Avec panier amovible
(Sans tiroir récupérateur)
N.B. Percement de robinet à spécifier.

## UNITÉ À COCKTAIL ET ÉVIER

| Modèle | Bassins | Longueur | Profondeur | Hauteur | PRIX |
|---|---|---|---|---|---|
| UCE-48-1 | 1 | 48” | 24” | 32” | |
| UCE-48-2 | 2 | 48” | 24” | 32” | |
| UCE-60 | 2 | 60” | 24” | 32” | |
| UCE-72 | 2 | 72” | 24” | 32” | |
| UCE-84 | 2 | 84” | 24” | 32” | |

Avec évier, bassin à glace, inclus plats et auge à bouteille devant
Robinet inclus, pattes en acier inoxydable, pieds de plastique.

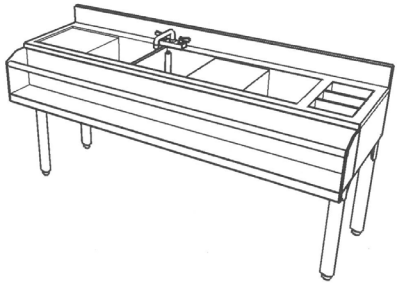

**UCE-72**

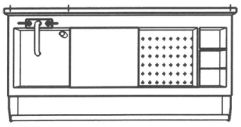

**UCE-48-1**

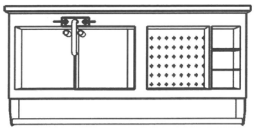

**UCE-48-2**

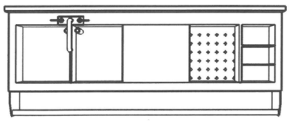

**UCE-60**

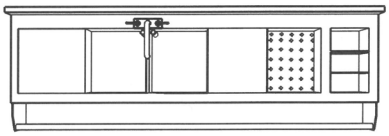

**UCE-72**

## UNITÉ À COCKTAIL AVEC ÉVIER ET BASSIN À GLACE

| Modèle | Bassins | Longueur | Profondeur | Hauteur | PRIX |
|---|---|---|---|---|---|
| UCE-BEI-48-1D | 1 | 48” | 24” | 36” | |
| UCE-BEI-48-1G | 1 | 48” | 24” | 36” | |
| UCE-BEI-60-1D | 1 | 60” | 24” | 36” | |
| UCE-BEI-60-1G | 1 | 60” | 24” | 36” | |

Avec 1 évier et bassin à glace pleine longueur (sans plat)
Ainsi qu’une auge à bouteille sur le devant.
Robinet inclus, pattes en acier inoxydable, pieds de plastique.

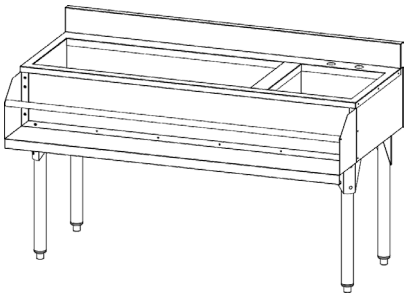

**UCE-BEI-48-1D**

**OPTIONS**
Bassin additionnel ----------
Auge à bouteille au pied linéaire, Calculez minimum 4 pieds ----------
Pied ajustable acier inoxydable, chacun ----------

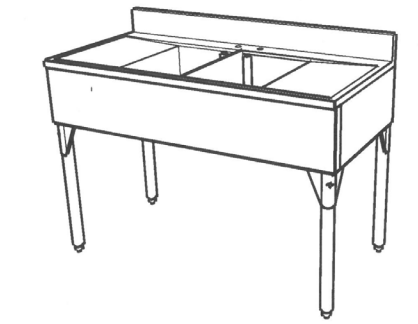

**EVD-48**

## ÉVIER À VERRE

| Modèle | Bassins | Longueur | Profondeur | Hauteur | PRIX |
|---|---|---|---|---|---|
| EVD-36 | 2 | 36” | 22” | 32” | |
| EVD-48 | 2 | 48” | 22” | 32” | |
| EVD-60 | 2 | 60” | 22” | 32” | |
| EVD-72 | 2 | 72” | 22” | 32” | |

Robinet inclus, pattes en acier inoxydable, pieds de plastique

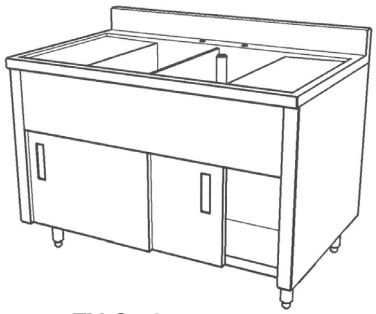

**EV-C-48**

## ÉVIER À VERRE

| Modèle | Longueur | Profondeur | Hauteur | PRIX |
|---|---|---|---|---|
| EV-C-48 | 48” | 24” or 30” | 34” | |
| EV-C-60 | 60” | 24” or 30” | 34” | |
| EV-C-72 | 72” | 24” or 30” | 34” | |

Type cabinet avec portes coulissantes.
Robinet inclus.

**OPTIONS**
Bassin additionnel ----------
Auge à bouteille au pied linéaire, Calculez minimum 4 pieds ----------
Pied ajustable acier inoxydable, chacun----------

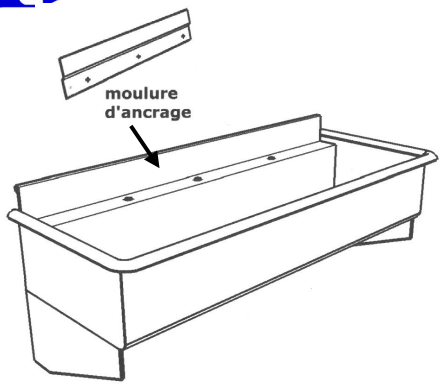


**EMM-36-C**

## ÉVIER À MAIN MURAL

POUR ROBINET DE TYPE COMPTOIR

| Modèle | Bassin | Longueur | Profondeur | Hauteur | PRIX |
|---|---|---|---|---|---|
| EMM-24-C | 1 | 27” | 20¾” | 9” | |
| EMM-36-C | 1 | 39’’ | 20¾’’ | 9’’ | |
| EMM-48-C | 1 | 51” | 20¾” | 9” | |
| EMM-60-C | 1 | 63” | 20¾” | 9” | |
| EMM-72-C | 1 | 75” | 20¾” | 9” | |
| EMM-84-C | 1 | 87” | 20¾” | 9” | |
| EMM-96-C | 1 | 99” | 20¾” | 9” | |
| EMM-108-C | 1 | 111” | 20¾” | 9” | |
| EMM-120-C | 1 | 123” | 20¾” | 9” | |

Évier en acier inoxydable.
N.B. Spécifiez l’emplacement et les dimensions des trous du robinet lors de la commande.
Robinet de comptoir non inclus prix sur demande.
Drain 3½’’ dia.

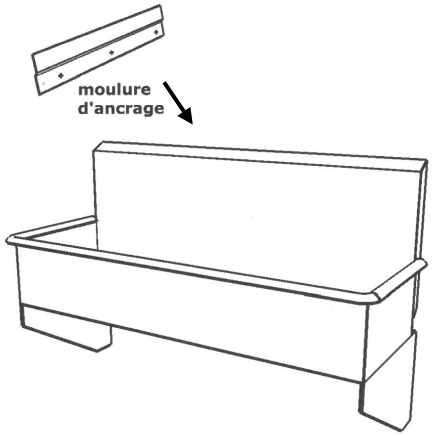


**EMM-36-M**

## ÉVIER À MAIN MURAL

POUR ROBINET DE TYPE MURAL

| Modèle | Bassin | Longueur | Profondeur | Hauteur | PRIX |
|---|---|---|---|---|---|
| EMM-24-M | 1 | 27” | 19” | 9” | |
| EMM-36-M | 1 | 39’’ | 19’’ | 9’’ | |
| EMM-48-M | 1 | 51” | 19” | 9” | |
| EMM-60-M | 1 | 63” | 19” | 9” | |
| EMM-72-M | 1 | 75” | 19” | 9” | |
| EMM-84-M | 1 | 87” | 19” | 9” | |
| EMM-96-M | 1 | 99” | 19” | 9” | |
| EMM-108-M | 1 | 111” | 19” | 9” | |
| EMM-120-M | 1 | 123” | 19” | 9” | |

Évier en acier inoxydable.
N.B. Spécifiez l’emplacement et les dimensions des trous du robinet lors de la commande.
Robinet mural non inclus prix sur demande.
Drain 3½’’ dia.

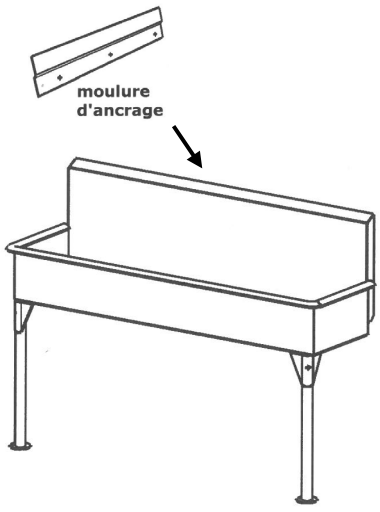


**EMM-48-M-PAT**

## ÉVIER À MAIN MURAL

POUR ROBINET DE TYPE MURAL AVEC PATTES DEVANT

| Modèle | Bassin | Longueur | Profondeur | Hauteur | PRIX |
|---|---|---|---|---|---|
| EMM-36-M-PAT | 1 | 39” | 19” | 9” | |
| EMM-48-M-PAT | 1 | 51” | 19” | 9” | |
| EMM-60-M-PAT | 1 | 63” | 19” | 9” | |
| EMM-72-M-PAT | 1 | 75” | 19” | 9” | |
| EMM-84-M-PAT | 1 | 87” | 19” | 9” | |
| EMM-96-M-PAT | 1 | 99” | 19” | 9” | |

Évier en acier inoxydable avec pattes devant incluant rondelle pour fixation au plancher.
N.B. Spécifiez l’emplacement et les dimensions des trous du robinet lors de la commande.
Robinet mural non inclus prix sur demande
Drain 3½’’ dia.

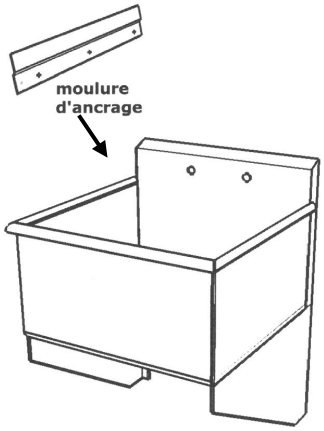


**ECU-24-M**

## ÉVIER À CHAUDRON MURAL

POUR ROBINET DE TYPE MURAL

| Modèle | Bassin | Longueur | Profondeur | Hauteur | PRIX |
|---|---|---|---|---|---|
| ECU-24-M | 1 | 27'' | 27'' | 14'' | |

Évier en acier inoxydable.
N.B. Spécifiez l'emplacement et les dimensions des trous du robinet lors de la commande.
Robinet mural non inclus prix sur demande.
Drain 3½'' dia.

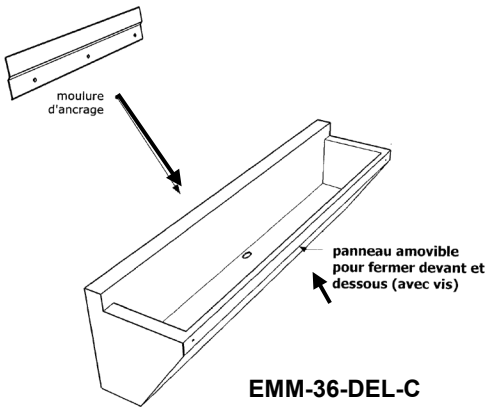


**EMM-36-DEL-C**

## ÉVIER À MAIN MURAL DELUXE

POUR ROBINET DE TYPE COMPTOIR

| Modèle | Bassin | Longueur | Profondeur | Hauteur | PRIX |
|---|---|---|---|---|---|
| EMM-36-DEL-C | 1 | 36" | 23" | 26" | |
| EMM-48-DEL-C | 1 | 48" | 23" | 26" | |
| EMM-60-DEL-C | 1 | 60" | 23" | 26" | |
| EMM-72-DEL-C | 1 | 72" | 23" | 26" | |
| EMM-84-DEL-C | 1 | 84" | 23" | 26" | |
| EMM-96-DEL-C | 1 | 96" | 23" | 26" | |

Évier en acier inoxydable avec drain 1½" dia. avec panneau amovible devant.
N.B. Spécifiez l'emplacement et les dimensions des trous du robinet lors de la commande.
Robinet de comptoir non inclus prix sur demande.

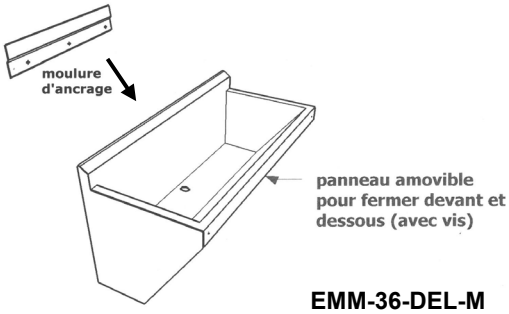


**EMM-36-DEL-M**

## ÉVIER À MAIN MURAL DELUXE

POUR ROBINET DE TYPE MURAL

| Modèle | Bassin | Longueur | Profondeur | Hauteur | PRIX |
|---|---|---|---|---|---|
| EMM-36-DEL-M | 1 | 36" | 23" | 30" | |
| EMM-48-DEL-M | 1 | 48" | 23" | 30" | |
| EMM-60-DEL-M | 1 | 60" | 23" | 30" | |
| EMM-72-DEL-M | 1 | 72" | 23" | 30" | |
| EMM-84-DEL-M | 1 | 84" | 23" | 30" | |
| EMM-96-DEL-M | 1 | 96" | 23" | 30" | |

Évier en acier inoxydable avec drain 1½" dia. avec panneau amovible devant.
N.B. Spécifiez l'emplacement et les dimensions des trous du robinet lors de la commande.
Robinet mural non inclus prix sur demande.

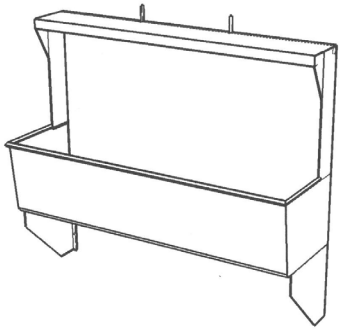

URI- -TUY

## URINOIR MURAL

Urinoir mural avec tuyau pour égouttement d'eau.
Tout en inox 16g type 304 fini #4.
Peut être fabriqué selon vos spécifications.

Prix sur demande

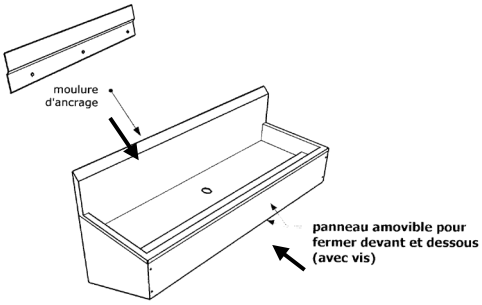


EMM-36-BUB

## ÉVIER MURAL POUR ABREUVOIR

POUR ABREUVOIR MODÈLE COMPTOIR

| Modèle | Bassin | Longueur | Profondeur | Hauteur | PRIX |
|---|---|---|---|---|---|
| EMM-36-BUB | 1 | 36" | 13" | 18" | |
| EMM-48-BUB | 1 | 48" | 13" | 18" | |
| EMM-60-BUB | 1 | 60" | 13" | 18" | |
| EMM-72-BUB | 1 | 72" | 13" | 18" | |
| EMM-84-BUB | 1 | 84" | 13" | 18" | |
| EMM-96-BUB | 1 | 96" | 13" | 18" | |

Évier en acier inoxydable avec drain 1½" dia. avec panneau amovible devant.
N.B. Spécifiez l'emplacement et les dimensions des trous des abreuvoirs lors de la commande.
Abreuvoir non inclus prix sur demande.

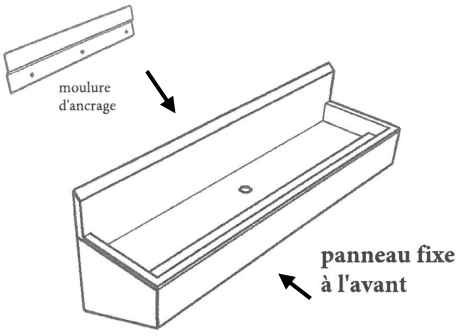


EMM-48-BUB-L

## ÉVIER MURAL POUR ABREUVOIR

POUR ABREUVOIR MODÈLE COMPTOIR

| Modèle | Bassin | Longueur | Profondeur | Hauteur | PRIX |
|---|---|---|---|---|---|
| EMM-36-BUB-L | 1 | 36" | 13" | 18" | |
| EMM-48-BUB-L | 1 | 48" | 13" | 18" | |
| EMM-60-BUB-L | 1 | 60" | 13" | 18" | |
| EMM-72-BUB-L | 1 | 72" | 13" | 18" | |
| EMM-84-BUB-L | 1 | 84" | 13" | 18" | |
| EMM-96-BUB-L | 1 | 96" | 13" | 18" | |

Évier en acier inoxydable avec drain 1½" dia. avec panneau fixe devant.
N.B. Spécifiez l'emplacement et les dimensions des trous des abreuvoirs lors de la commande.
Abreuvoir non inclus prix sur demande.

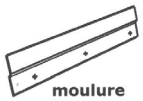


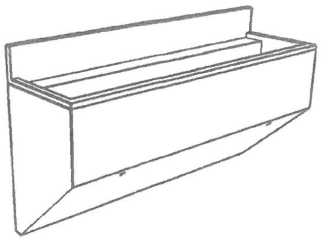

**EMM-48-MODC-PAN-C**

## ÉVIER À MAIN MURAL MODERNE AVEC P

POUR ROBINET DE TYPE COMPTOIR

| Modèle | Bassin | Longueur | Profondeur | Hauteur | PRIX |
|---|---|---|---|---|---|
| EMM-36-MODC-PAN-C | 1 | 36” | 17½” | 13½” | |
| EMM-48-MODC-PAN-C | 1 | 48” | 17½” | 13½” | |
| EMM-60-MODC-PAN-C | 1 | 60” | 17½” | 13½” | |
| EMM-72-MODC-PAN-C | 1 | 72” | 17½” | 13½” | |
| EMM-84-MODC-PAN-C | 1 | 84” | 17½” | 13½” | |
| EMM-96-MODC-PAN-C | 1 | 96” | 17½” | 13½” | |

Évier en acier inoxydable avec drain 3½’’ dia.
N.B. Spécifiez l’emplacement et les dimensions des trous du robinet lors de la commande.
Robinet de comptoir non inclus. Prix sur demande.

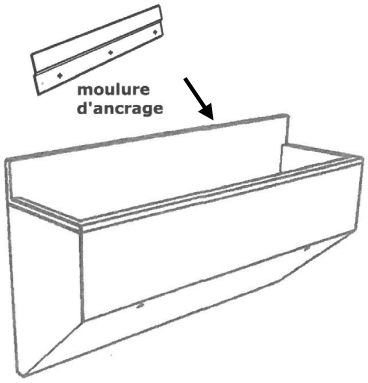


**EMM-48-MODC-PAN-M**

## ÉVIER À MAIN MURAL MODERNE AVEC PANNEAU

POUR ROBINET DE TYPE MURAL

| Modèle | Bassin | Longueur | Profondeur | Hauteur | PRIX |
|---|---|---|---|---|---|
| EMM-36-MODC-PAN-M | 1 | 36” | 17½” | 13½” | |
| EMM-48-MODC-PAN-M | 1 | 48” | 17½” | 13½” | |
| EMM-60-MODC-PAN-M | 1 | 60” | 17½” | 13½” | |
| EMM-72-MODC-PAN-M | 1 | 72” | 17½” | 13½” | |
| EMM-84-MODC-PAN-M | 1 | 84” | 17½” | 13½” | |
| EMM-96-MODC-PAN-M | 1 | 96” | 17½” | 13½” | |

Évier en acier inoxydable avec drain 3½’’ dia.
N.B. Spécifiez l’emplacement et les dimensions des trous du robinet lors de la commande.
Robinet mural non inclus. Prix sur demande.

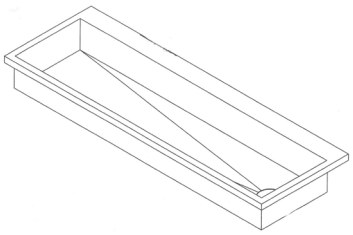

**EVI-DRO-48-C-H**

## ÉVIER À MAIN MURAL MODERNE AVEC PANNEAU

**Style drop in avec rebord surélevé de 1’’**

POUR ROBINET DE TYPE COMPTOIR

| Modèle | Bassin | Longueur | Profondeur | Hauteur | PRIX |
|---|---|---|---|---|---|
| EVI-DRO-24-C-H | 1 | 24” | 16” | 5” | |
| EVI-DRO-36-C-H | 1 | 36” | 16” | 5” | |
| EVI-DRO-48-C-H | 1 | 48” | 16” | 5” | |
| EVI-DRO-60-C-H | 1 | 60” | 16” | 5” | |
| EVI-DRO-72-C-H | 1 | 72” | 16” | 5” | |
| EVI-DRO-84-C-H | 1 | 84” | 16” | 5” | |
| EVI-DRO-96-C-H | 1 | 96” | 16” | 5” | |

Évier (drop in) acier inoxydable avec drain 3½’’ dia.
Fait pour dépasser 1’’ au-dessous du comptoir.

N.B. Spécifiez l’emplacement et les dimensions des trous du robinet lors de la commande.
Robinet de comptoir non inclus. Prix sur demande.

## ÉVIER À MAIN MURAL MODERNE

POUR ROBINET DE TYPE COMPTOIR

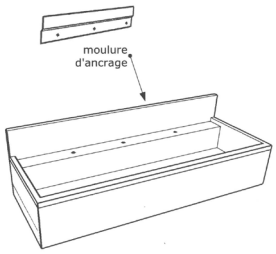


**EMM- -MODC-C**

| Modèle | Bassin | Longueur | Profondeur | Hauteur | PRIX |
|---|---|---|---|---|---|
| EMM-36-MODC-C | 1 | 36” | 20½” | 10” | |
| EMM-48-MODC-C | 1 | 48” | 20½” | 10” | |
| EMM-60-MODC-C | 1 | 60” | 20½” | 10” | |
| EMM-72-MODC-C | 1 | 72” | 20½” | 10” | |
| EMM-84-MODC-C | 1 | 84” | 20½” | 10” | |
| EMM-96-MODC-C | 1 | 96” | 20½” | 10” | |
| EMM-108-MOD-C | 1 | 108’’ | 20½’’ | 10’’ | |
| EMM-120-MOD-C | 1 | 120’’ | 20½’’ | 10’’ | |

Évier en acier inoxydable avec drain 3½’’ dia.
N.B. Spécifiez l’emplacement et les dimensions des trous du robinet lors de la commande.
Robinet de comptoir non inclus. Prix sur demande.

## ÉVIER À MAIN MURAL MODERNE

POUR ROBINET DE TYPE MURAL

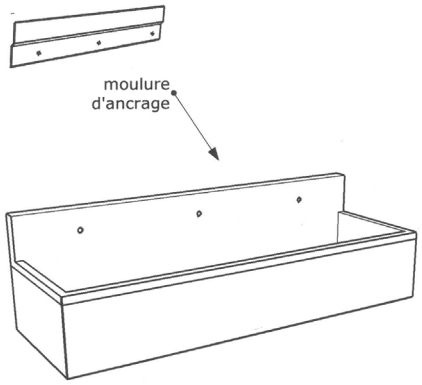


**EMM—MOD-M**

| Modèle | Bassin | Longueur | Profondeur | Hauteur | PRIX |
|---|---|---|---|---|---|
| EMM-36-MODC-M | 1 | 36” | 19” | 10” | |
| EMM-48-MODC-M | 1 | 48” | 19” | 10” | |
| EMM-60-MODC-M | 1 | 60” | 19” | 10” | |
| EMM-72-MODC-M | 1 | 72” | 19” | 10” | |
| EMM-84-MODC-M | 1 | 84” | 19” | 10” | |
| EMM-96-MODC-M | 1 | 96” | 19” | 10” | |
| EMM-108-MODC-M | 1 | 108” | 19” | 10” | |
| EMM-120-MODC-M | 1 | 120” | 19” | 10” | |

Évier en acier inoxydable avec drain 3½’’ dia.
N.B. Spécifiez l’emplacement et les dimensions des trous du robinet lors de la commande.
Robinet mural non inclus. Prix sur demande.

## ÉVIER À MAIN MURAL CARRÉ AVEC CACHE DRAIN

POUR ROBINET DE TYPE COMPTOIR

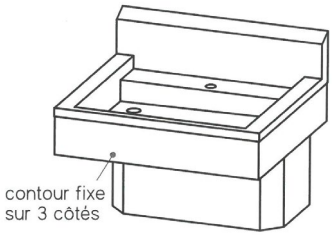


**EMM-24-C-ACAC**

| Modèle | Bassin | Longueur | Profondeur | Hauteur | PRIX |
|---|---|---|---|---|---|
| EMM-24-C-ACAC | 1 | 36” | 21” | 5½” | |
| EMM-36-C-ACAC | 1 | 36’’ | 21’’ | 5½’’ | |
| EMM-48-C-ACAC | 1 | 48” | 21” | 5½” | |
| EMM-60-C-ACAC | 1 | 60” | 21” | 5½” | |
| EMM-72-C-ACAC | 1 | 72” | 21” | 5½” | |
| EMM-84-C-ACAC | 1 | 84” | 21” | 5½” | |
| EMM-96-C-ACAC | 1 | 96” | 21” | 5½” | |

Évier en acier inoxydable avec drain 1½’’ dia.
N.B. Spécifiez l’emplacement et les dimensions des trous du robinet lors de la commande.
Robinet comptoir non inclus. Prix sur demande.

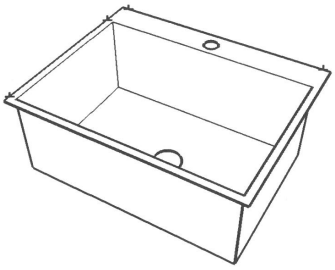

**EVI- -DRO**

## ÉVIER À ENCASTRER SIMPLE

POUR ROBINET DE TYPE COMPTOIR

| Modèle | Bassin | Longueur | Profondeur | Hauteur | PRIX |
|---|---|---|---|---|---|
| EVI-DRO-24 | 1 | 26'' | 25'' | 12'' | |
| EVI-DRO-30 | 1 | 32'' | 25'' | 12'' | |
| EVI-DRO-36 | 1 | 38'' | 25'' | 12'' | |

Drain 3½'' avec panier amovible.
Robinet non inclus.

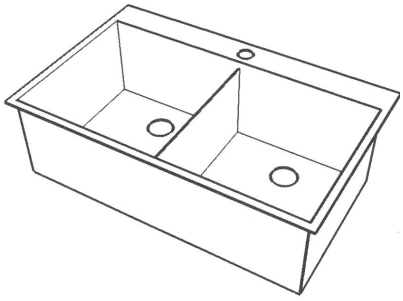

**EVI- -DRO-D**

## ÉVIER À ENCASTRER DOUBLE

POUR ROBINET DE TYPE COMPTOIR

| Modèle | Bassins | Longueur | Profondeur | Hauteur | PRIX |
|---|---|---|---|---|---|
| EVI-DRO-D-36 | 2 | 38'' | 25'' | 12'' | |
| EVI-DRO-D-42 | 2 | 44'' | 25'' | 12'' | |
| EVI-DRO-D-48 | 2 | 50'' | 25'' | 12'' | |

Drain 3½'' avec panier amovible.
Robinet non inclus.

***PEUT ÊTRE PERSONNALISÉ SUR DEMANDE**

## ÉVIER À MAIN MURAL standard

POUR ROBINET DE TYPE COMPTOIR

| Modèle | Longueur | Largeur | PRIX |
|---|---|---|---|
| EMM-18-C | 18” | 19” | |

Évier en acier inoxydable 14’’ x 16’’ x 7’’ intérieur. Avec drain 3½ dia.
Robinet non inclus.
Espace pour robinet type comptoir.
Robinet 4” T&S Modèle B-1141, prix sur demande.
Spécifiez percement de robinet

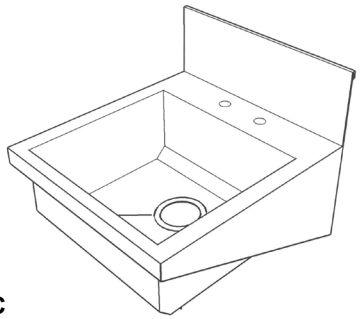

**EMM-18-C**

## ÉVIER À MAIN MURAL standard

POUR ROBINET DE TYPE MURAL

| Modèle | Longueur | Largeur | PRIX |
|---|---|---|---|
| EMM-18-M | 18” | 19” | |

Évier en acier inoxydable 14’’ x 16’’ x 7’’ intérieur. Avec drain 3½ dia.
Robinet non inclus.
Espace pour robinet type mural.
Robinet mural prix sur demande.
Spécifiez percement de robinet.

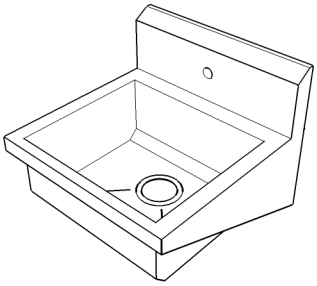

**EMM-18-M**

## ÉVIER À MAIN MURAL sanitaire

POUR ROBINET DE TYPE COMPTOIR

| Modèle | Longueur | Largeur | PRIX |
|---|---|---|---|
| EMM-18-C-SAN | 18” | 19” | |

Conception sanitaire avec coins arrondis.
Évier en acier inoxydable 14’’ x 16’’ x 7’’ intérieur.
Avec drain 3½.
Robinet prix sur demande.
Spécifiez percement de robinet.

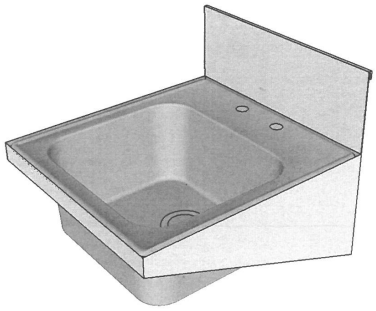

**EMM-18-C-SAN**

Autres dimensions et modèles sur demande
Percement sur demande



**EMM-17-L**

## ÉVIER À MAIN MURAL ÉCONOMIQUE

POUR ROBINET DE TYPE MURAL

| Modèle | Longueur | Largeur | Prix |
|---|---|---|---|
| EMM-17-L | 17” | 15” | |

(Évier en acier inoxydable)
**Espace pour robinet mural seulement.**
Robinet 4“ **Sur demande.**



Moulure d'ancrage incluse

## ÉVIER À MAIN MURAL STYLE PIEDESTAL

POUR ROBINET DE TYPE MURAL

| Modèle | Longueur | Largeur | Hauteur | PRIX |
|---|---|---|---|---|
| EMM-18-M-P-BAS | 18" | 19" | 40¾" | |

Évier en acier inoxydable 14'' x 16'' x 7'' intérieur avec drain 3½dia.
Base fermée et porte devant. Pour recevoir robinet de type mural B-0525 et pédale au pied B-0502. Dos ouvert.
Robinetterie non incluse.

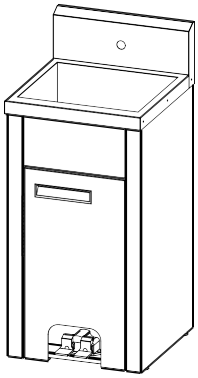

## ÉVIER À MAIN MURAL STYLE PIÉDESTAL ÉCONOMIQUE

POUR ROBINET DE TYPE MURAL

| Modèle | Longueur | Largeur | Hauteur | Prix |
|---|---|---|---|---|
| EMM-18-P-L | 18" | 19" | 34" | |

Évier tout en acier inoxydable

**N.B. robinet non inclus, voir options.**
**Espace pour robinet mural seulement.**

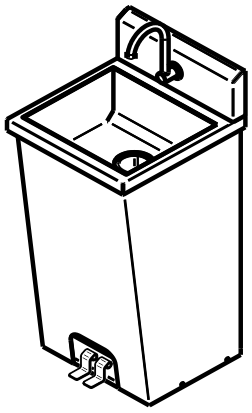

**OPTIONS**

Robinet mono trou T/S # B-0525----------**Sur demande**
Valve à pédale T/S # B-0502----------**Sur demande**
Robinet mono trou import 40401065----------**Sur demande**
Valve à pédale import 40401066----------**Sur demande**

## ÉVIER À MAIN MURAL EN ILOT

POUR ROBINET DE TYPE MURAL

| Modèle | Longueur | Largeur | Hauteur | PRIX |
|---|---|---|---|---|
| EMM-48-M-ILOT-SP | 51'' | 36'' | 44-1/2'' | |

Évier en acier inoxydable sur pattes dos à dos en 1 morceau.
Robinet non inclus.
Espace pour recevoir robinets muraux de chaque côté.
Robinet prix sur demande.
Spécifiez percement de robinet.

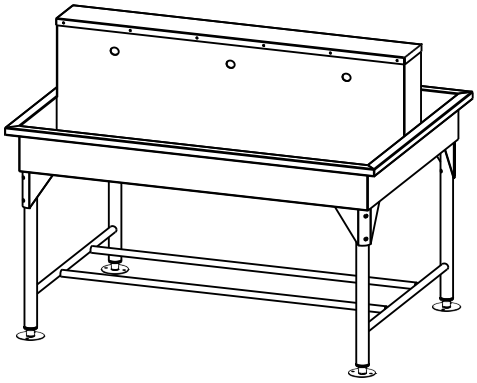

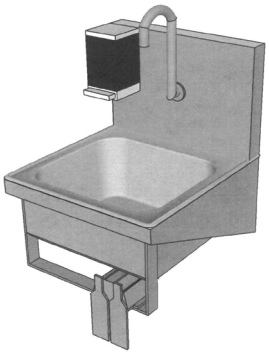

**EMM-19-S**

## ÉVIER À MAIN MURAL

POUR ROBINET DE TYPE MURAL

| Modèle | Longueur | Largeur | PRIX |
|---|---|---|---|
| EMM-19-S | 19'' | 19'' | SUR DEMANDE |

Conception sanitaire avec coins arrondis.
Évier en acier inoxydable 14'' x 16'' x 7'' intérieur.
Drain 3½'' dia. avec robinet ''Goose neck'' (B-0525) et avec pédale pour genou (B-0509) T & S Brass.

**inclus moulure d'ancrage**

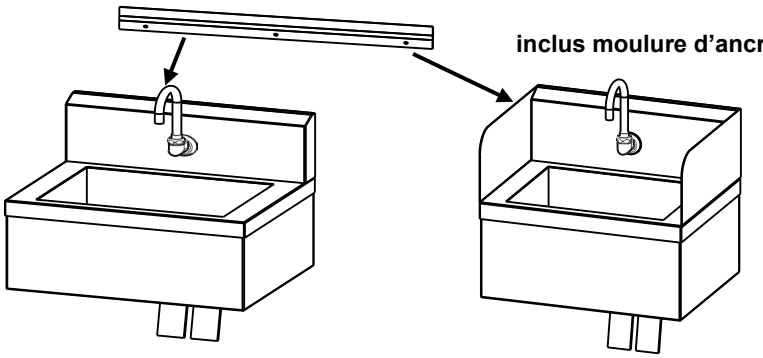

**EMM-18-M14-PG-J** **EMM-18-M14-PG-J-2C**

## ÉVIER À MAIN MURAL

| Modèle | Longueur | Largeur | PRIX |
|---|---|---|---|
| EMM-18-M14-PG-J-2C | 18'' | 14'' | |
| EMM-18-M14-PG-J | 18'' | 14'' | |

Évier en acier inoxydable avec contour sur 3 faces.
Drain 3½ dia avec panier inclus
**N.B. robinet non inclus, voir options.**
**Espace pour robinet mural seulement.**

**OPTIONS**

Bec mono trou T/S # B-0525 ---------- **Sur demande**
Valve à pédale au pied T/S # B-0502 ---------- **Sur demande**
Valve à pédale à genoux T/S # B-0509---------- **Sur demande**

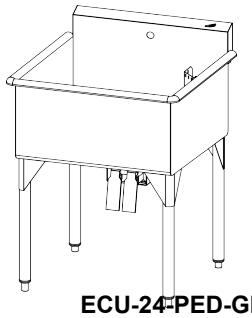

ECU-24-PED-GEN

## ÉVIER À CHAUDRON SIMPLE À PÉDALE GENOU

POUR ROBINET DE TYPE MURAL

| Modèle | Pédale | Bassin | Longueur | Profondeur | Hauteur | PRIX |
|---|---|---|---|---|---|---|
| ECU-24-PED-GEN | 1 | 1 | 27'' | 27'' | 37'' | |
| ECU-48-PED-GEN | 2 | 1 | 51'' | 27'' | 37'' | |
| ECU-72-PED-GEN | 3 | 1 | 75'' | 27'' | 37'' | |

Pattes en acier inoxydable et pieds en plastique.
Avec support de pédale à genoux pour B-0509 de T & S Brass
Robinetterie non incluse.

**Pour robinet voir p. 53**

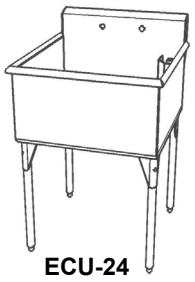

ECU-24

## ÉVIER À CHAUDRON SIMPLE

POUR ROBINET DE TYPE MURAL

| Modèle | Bassin | Longueur | Profondeur | Hauteur | PRIX |
|---|---|---|---|---|---|
| ECU-18X18 | 1 | 21'' | 21½'' | 37'' | |
| ECU-24 | 1 | 27" | 27" | 37" | |
| ECU-36 | 1 | 39" | 27" | 37" | |
| ECU-48 | 1 | 51'' | 27'' | 37'' | |

Robinet non inclus, pattes en acier inoxydable et pieds en plastique.

## ÉVIER À CHAUDRON SIMPLE ÉCONOMIQUE

POUR ROBINET DE TYPE MURAL

| Modèle | Cuve | Longueur | Profondeur | Hauteur | prix |
|---|---|---|---|---|---|
| ECU-24-L | 1 | 24" | 21 1/2" | 34 1/2" | |
| ECU-36-L | 1 | 36" | 21 1/2 " | 34 1/2" | |

(Drain avec panier, pattes en acier inox., pieds en plastique)
**Robinet non inclus.**

**N.B. Tous les éviers Écono n'ont pas de pente pour l'égouttement d'eau.**

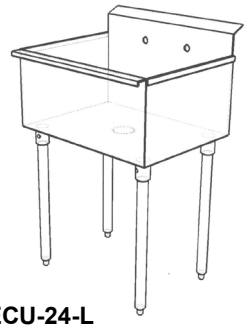

ECU-24-L

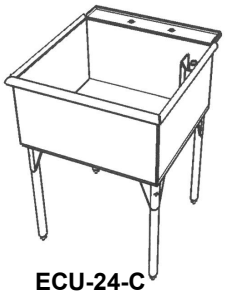

ECU-24-C

## ÉVIER À CHAUDRON SIMPLE

POUR ROBINET DE TYPE COMPTOIR

| Modèle | Bassin | Longueur | Profondeur | Hauteur | PRIX |
|---|---|---|---|---|---|
| ECU-18X18-C | 1 | 21'' | 21½'' | 37'' | |
| ECU-24-C | 1 | 27'' | 27'' | 37'' | |
| ECU-36-C | 1 | 39'' | 27'' | 37'' | |
| ECU-48-C | 1 | 51'' | 27'' | 37'' | |

Robinet non inclus, pattes en acier inoxydable et pieds en plastique.

**OPTIONS**
Pied ajustable en acier inoxydable, chacun----------
Robinet 8" T&S Modèle B-2342 (pour ECU-24) ----------**sur demande**
Pattes en acier inoxydable ----------**inclus**
Robinet 8" T&S Modèle B-0231----------**sur demande**
N.B. Tous nos éviers ont une pente pour mieux drainer l'eau.

## ÉVIER À CHAUDRON DOUBLE

POUR ROBINET DE TYPE MURAL

| Modèle | Bassins | Longueur | Profondeur | Hauteur | Prix |
|---|---|---|---|---|---|
| ECD-36 | 2 | 39” | 27” | 37” | |
| ECD-48 | 2 | 51” | 27” | 37” | |
| ECD-60 | 2 | 63” | 27” | 37” | |

Robinet non inclus, pattes en acier inoxydable et pieds en plastique.

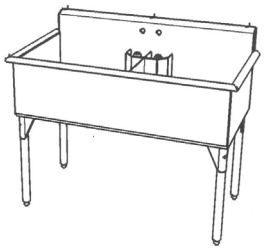

**ECD-48**

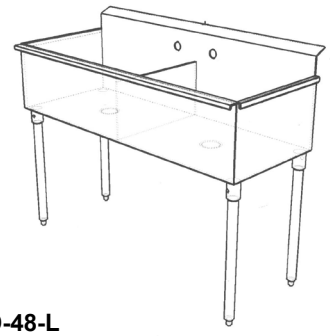

**ECD-48-L**

## ÉVIER À CHAUDRON DOUBLE ÉCONOMIQUE

POUR ROBINET DE TYPE MURAL

| Modèle | Cuve | Longueur | Profondeur | Hauteur | Prix |
|---|---|---|---|---|---|
| ECD-36-L | 2 | 36” | 21 1/2” | 34 1/2” | |
| ECD-48-L | 2 | 48” | 21 1/2” | 34 1/2” | |

Drain avec panier, pattes en acier inox. pieds en plastique.
**Robinet non inclus.**

**N.B. Tous les éviers Écono n’ont pas de pente pour l’égouttement d’eau.**

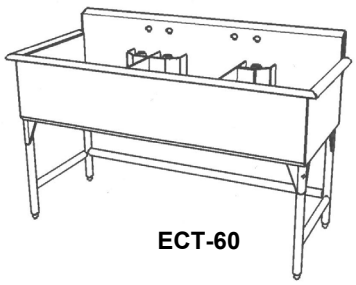

**ECT-60**

## ÉVIER À CHAUDRON TRIPLE

POUR ROBINET DE TYPE MURAL

| Modèle | Bassins | Longueur | Profondeur | Hauteur | PRIX |
|---|---|---|---|---|---|
| ECT-48 | 3 | 51” | 27” | 37” | |
| ECT-60 | 3 | 63” | 27” | 37” | |
| ECT-72 | 3 | 75” | 27” | 37” | |

Robinet non inclus, pattes en acier inoxydable et pieds en plastique.

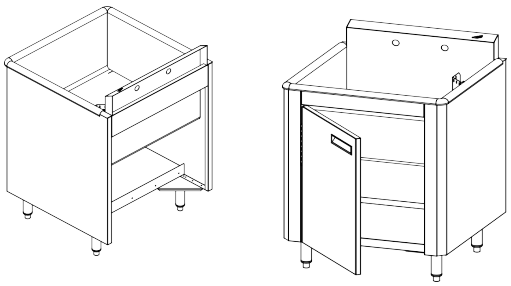

**ECU-24-BAS**

## ÉVIER À CHAUDRON BASE FERMÉE

**Porte devant dos ouvert**

POUR ROBINET DE TYPE MURAL

| Modèle | Bassin | Longueur | Profondeur | Hauteur | PRIX |
|---|---|---|---|---|---|
| ECU-24-BAS | 1 | 24” | 27” | 37” | |
| ECU-36-BAS | 1 | 36” | 27” | 37” | |
| ECU-48-BAS | 1 | 48” | 27” | 37” | |

Robinet non inclus, pattes en acier inoxydable et pieds en plastique.

**OPTIONS**

Pied ajustable en acier inoxydable, chacun----------

Pattes en acier inoxydable ----------**inclus**

Robinet 8” T&S Modèle B-0231----------**sur demande**

N.B. Tous nos éviers ont une pente pour mieux drainer l’eau. Sauf modèle Écono.

Emballage et transport non inclus – taxes applicables – Prix sujet à changement sans préavis

## ÉVIER À CHAUDRON AVEC ÉGOUTTOIR

POUR ROBINET DE TYPE MURAL

| Modèle | Bassins | Longueur | Profondeur | Hauteur | PRIX |
|---|---|---|---|---|---|
| ECU-24-D-24 | 1 | 49 1/2” | 27” | 37” | |
| ECU-24-G-24 | 1 | 49 1/2” | 27” | 37” | |
| ECD-36-G-12 | 2 | 49 1/2” | 27” | 37” | |
| ECD-36-D-12 | 2 | 49 1/2” | 27” | 37” | |
| ECD-36-G-24 | 2 | 61 1/2” | 27” | 37” | |
| ECD-36-D-24 | 2 | 61 1/2” | 27” | 37” | |

Longueur du bassin double 36” Longueur du bassin simple 24’’.
Robinet non inclus, pattes en acier inoxydable et pieds en plastique.
Spécifiez l’égouttoir à gauche ou à droite.

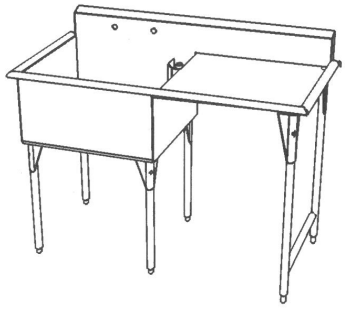

**ECU-24-D-24**

## ÉVIER À CHAUDRON AVEC ÉGOUTTOIR

POUR ROBINET DE TYPE MURAL

| Modèle | Bassins | Longueur | Profondeur | Hauteur | PRIX |
|---|---|---|---|---|---|
| ECD-48-G-24 | 2 | 73 1/2" | 27” | 37” | |
| ECD-48-D-24 | 2 | 73 1/2" | 27” | 37” | |

Longueur du bassin double 48”.
Robinet non inclus.
Spécifiez l’égouttoir à gauche ou à droite

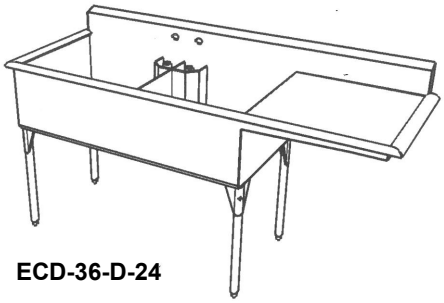

**ECD-36-D-24**

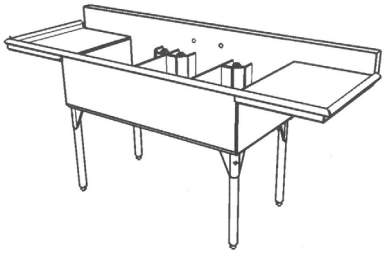

**ECT-48-GD-18**

## ÉVIER À CHAUDRON AVEC ÉGOUTTOIRS

POUR ROBINET DE TYPE MURAL

| Modèle | Bassins | Longueur | Profondeur | Hauteur | Prix |
|---|---|---|---|---|---|
| ECT-48-GD-18 | 3 | 84” | 27” | 37” | |
| ECT-48-GD-24 | 3 | 96” | 27” | 37” | |
| ECT-48-GD-30 | 3 | 108” | 27” | 37” | |

Robinet non inclus, pattes en acier inoxydable et pieds en plastique.

## ÉVIER À CHAUDRON AVEC ÉGOUTTOIRS

POUR ROBINET DE TYPE MURAL

| Modèle | Bassins | Longueur | Profondeur | Hauteur | PRIX |
|---|---|---|---|---|---|
| ECD-36-GD-18 | 2 | 72” | 27” | 37” | |
| ECD-48-GD-18 | 2 | 84” | 27” | 37” | |
| ECD-48-GD-24 | 2 | 96” | 27” | 37” | |

Robinet non inclus, pattes en acier inoxydable et pieds en plastique.
Note: Tous nos éviers standards ont une pente vers le drain.

**OPTIONS**
Pied ajustable en acier inoxydable, chacun----------
Robinet 8” T&S Modèle B-0231 ---------- **Prix sur demande**

**N.B. Tous nos éviers ont une pente pour mieux drainer l’eau.**

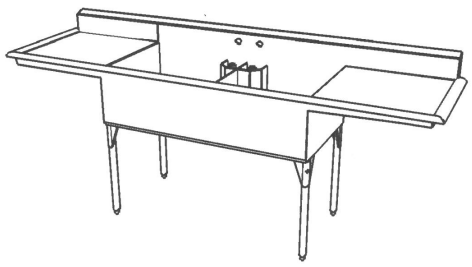

**ECD-48-GD-24**

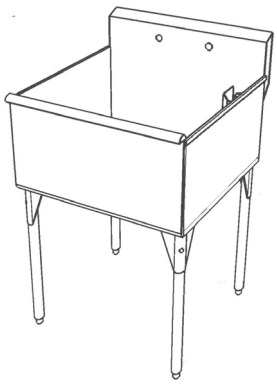

ECU-24-LD

## ÉVIER À CHAUDRON

Semi Économique

### Évier Simple

POUR ROBINET DE TYPE MURAL

| Modèle | Bassin | Longueur | Profondeur | Hauteur | Prix |
|---|---|---|---|---|---|
| ECU-24-LD | 1 | 24-3/8" | 27” | 37” | |
| ECU-36-LD | 1 | 36-3/8" | 27” | 37” | |
| ECU-48-LD | 1 | 48 -3/8" | 27” | 37” | |

Évier tout s/s 18g. 304.
Pattes en inox, avec drain 1 ½" avec trop-plein de 10" et garde amovible.

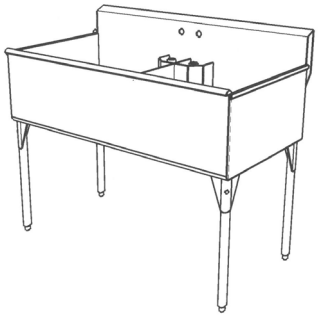

ECD-48-LD

## ÉVIER À CHAUDRON

Semi Économique

### Évier Double

POUR ROBINET DE TYPE MURAL

| Modèle | Bassin | Longueur | Profondeur | Hauteur | Prix |
|---|---|---|---|---|---|
| ECD-36-LD | 2 | 36-3/8" | 27” | 37” | |
| ECD-48-LD | 2 | 48-3/8" | 27"" | 37" | |

Évier tout s/s 18g. 304.
Pattes en inox, avec drain 1 ½" avec trop-plein de 10" et garde amovible.

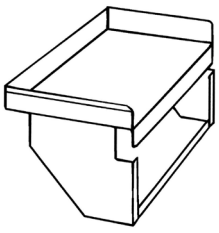

DA

## ÉGOUTTOIR POUR ÉVIER

| Modèle | Longueur | Profondeur | Hauteur | PRIX |
|---|---|---|---|---|
| DA-18 | 18” | 22½” | 3” | |
| DA-24 | 24” | 22½” | 3” | |

N.B. # DA-24 n’est pas à conseiller
pour s’adapter # ECU-24

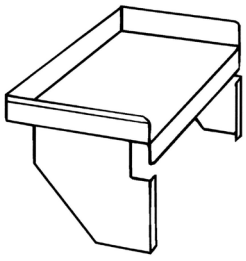

DA- L

## ÉGOUTTOIR POUR ÉVIER
### Modèle écono

| Modèle | Longueur | Profondeur | Hauteur | prix |
|---|---|---|---|---|
| DA-18-L | 18” | 17 3/4 ” | 3’’ | |
| DA-24-L | 24” | 17 3/4 ” | 3’’ | |

**Facile à assembler.**
N.B. # DA-24-L n’est pas à conseiller
Pour s’adapter # ECU-24

**Largeur 40’’** **Option**

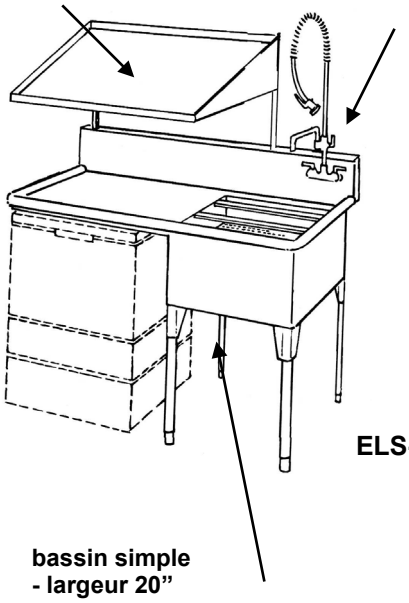

**ELS-53-G**

**bassin simple**
**- largeur 20”**

## ENSEMBLE DE LAVAGE (SIMPLE)

POUR ROBINET DE TYPE MURAL

| Modèle | Longueur | Profondeur | Hauteur | PRIX |
|---|---|---|---|---|
| ELS-53-G | 51.1/2” | 27” | 37” | |
| ELS-53-D | 51.1/2’’ | 27’’ | 37’’ | |

Évier à un bassin avec panier prélavage.
Avec tablette à panier inclinée, pattes en acier inoxydable et pieds en plastique.

**Bassin double**
**- largeur 20” & 24’’**

**Option**

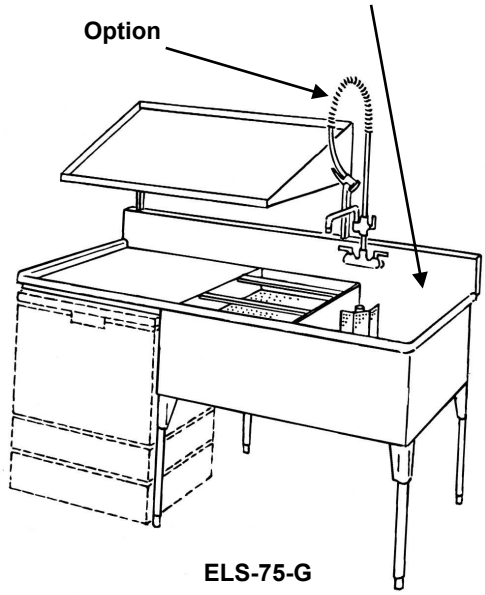

**ELS-75-G**

## ENSEMBLE DE LAVAGE (DOUBLE)

POUR ROBINET DE TYPE MURAL

| Modèle | Longueur | Profondeur | Hauteur | PRIX |
|---|---|---|---|---|
| ELS-75-G | 75” | 27” | 37” | |
| ELS-75-D | 75’’ | 27’’ | 37’’ | |

Évier à deux bassins avec panier prélavage.
Avec tablette à panier inclinée, pattes en acier inoxydable et pieds en plastique.

**OPTIONS**
**Pour modèle ELS-53 et ELS-75**
Robinet douche T&S Modèle B-0133, B-0156, B-0109 ---------- **Prix sur demande**
**Pour les deux modèles**
Pied ajustable en acier inoxydable, chacun----------

**N.B. Tous nos éviers ont une pente pour mieux drainer l’eau.**

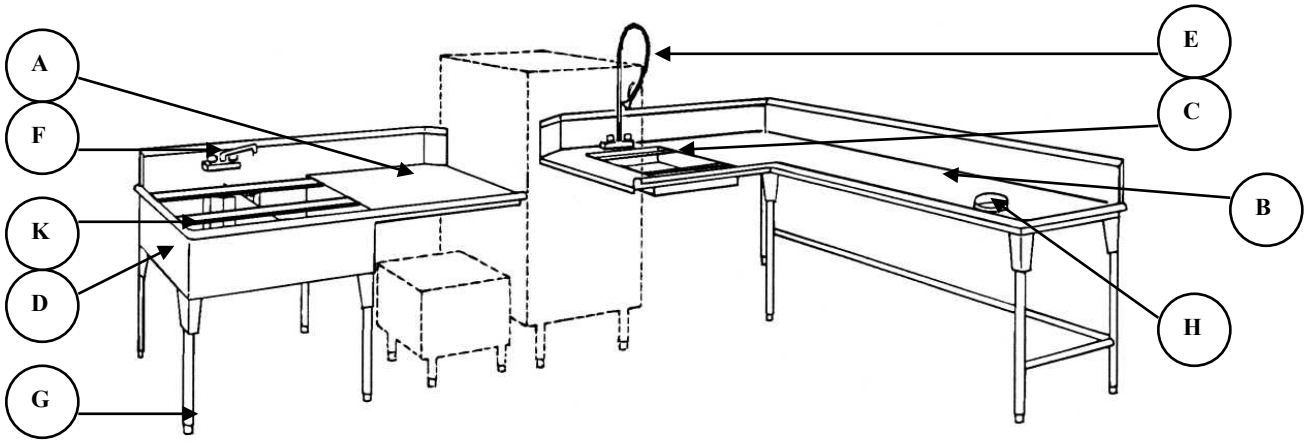


## ENSEMBLE DE TABLE À LAVAGE

Construction en acier inoxydable de calibre 16.
Pattes en acier inoxydable et pieds en plastique.

| | | |
|---|---|---|
| **A & B** | Égouttoir après le lavabo ou seul, pied linéaire (4'-6" minimum)---------- | |
| **C** | Bassin de prélavage avec panier perforé ---------- | |
| **D** | Évier pour modèle 24" 1 cuve---------- | |
| | Pour modèle 36" 1 cuve ---------- | |
| | Pour modèle 36" 2 cuves---------- | |
| | Pour modèle 48'' 2 cuves ---------- | |
| | Pour modèle 48" 3 cuves---------- | |
| **E** | Robinet de prélavage T&S modèle B-0133-B---------- | Prix sur demande |
| **F** | Robinet 8" T&S modèle B-0231 ---------- | Prix sur demande |
| **G** | Pattes en acier inoxydable, pieds plastique ---------- | N/C |
| **H** | Cône à déchet en caoutchouc ---------- | |
| | Pied ajustable en acier inoxydable, chacun ---------- | |
| | Tablette perforée, acier inoxydable, le pied linéaire---------- | |
| | Tablette pleine, acier inoxydable, le pied linéaire---------- | |
| **K** | Ensemble de guides amovibles, par bassin ajoutez ---------- | |
| | Couvercle amovible pleine grandeur, par bassin ajoutez---------- | |
| | N.B. Les renforts sont inclus au prix. | |

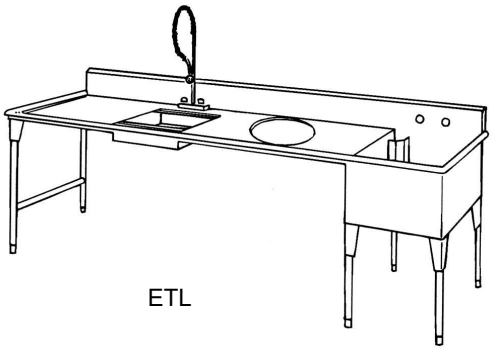

ETL

Prévoir un dégagement
derrière la table de 3-1/2''

Table de 23” de profondeur

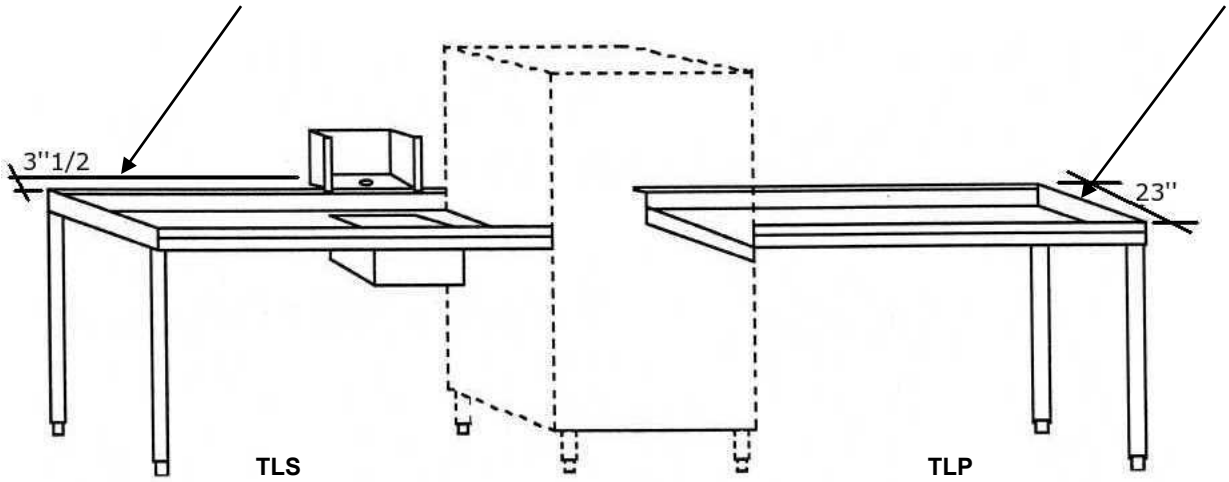


## ENSEMBLE DE TABLE À LAVAGE ÉCONO UNIVERSEL

| Longueur | TLS | TLP |
|---|---|---|
| 24” | N/D | |
| 36” | | |
| 48” | | |
| 60” | | |
| 72” | | |
| 84” | | |
| 96” | N/D | N/D |
| 108” | N/D | N/D |

(Construction en acier inoxydable de calibre 16)
**Pattes en acier inoxydable et pieds en plastique**

**OPTIONS**
Robinet de prélavage T&S Modèle B-0113-B ---------- **Prix sur demande**
Pied ajustable acier inox. chacun----------

## DRAIN DE PLANCHER

| Modèle | Longueur | Profondeur | Hauteur | Prix |
|---|---|---|---|---|
| DRA-PLA-24-24 | 24” | 24” | 4” | |
| DRA-PLA-36-24 | 36” | 24” | 4” | |

Bassin en inox. avec sortie de 2" ф.
Grille amovible en aluminium.
Autres dimensions sur demande.
Grille amovible en inox. prix sur demande.

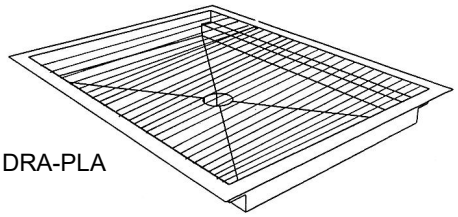

DRA-PLA

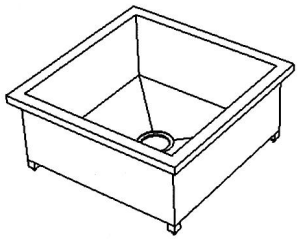

BAS-MOP

## BASSIN POUR MOP tout en inox.

| Modèle | Longueur | Profondeur | Hauteur | Prix |
|---|---|---|---|---|
| BAS-MOP-24-L | 24” | 24” | 11” | |

Bassin 9½’’ de creux.
Avec drain s/s avec sortie 3’’.
**Conception Économique**.



1 côté (1C) BAS-MOP-24-L-1C

2 côtés (2C) BAS-MOP-24-L-2C

3 côtés (3C) BAS-MOP-24-L-3C

## BASSIN POUR MOP tout en inox. avec dosseret fini plat

| Modèle | Longueur | Profondeur | Hauteur | Prix |
|---|---|---|---|---|
| BAS-MOP-24-L-1C | 24” | 24” | 23” | |
| BAS-MOP-24-L-2C | 24’’ | 24’’ | 23’’ | |
| BAS-MOP-24-L-3C | 24’’ | 24’’ | 23’’ | |

Bassin 9½’’ de creux.
Avec drain s/s avec sortie 3".
**Conception Économique.**

## BASSIN POUR MOP tout en inox.

| Modèle | Longueur | Profondeur | Hauteur | Prix |
|---|---|---|---|---|
| BAS-MOP-24 | 24” | 24” | 10 ½” | |

Bassin 9½’’ de creux.
Avec drain s/s avec sortie 3".
Extérieur doublé en inox. pour une plus belle apparence.

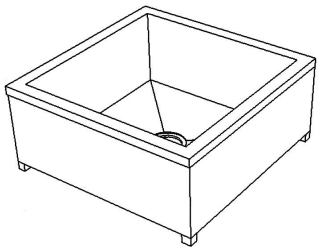

BAS-MOP

## BASSIN POUR MOP tout en inox. avec dosseret fini plat



1 côté (1C)
BAS-MOP-24-1C

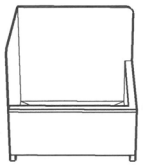

2 côtés (2C)
BAS-MOP-24-2C



3 côtés (3C)
BAS-MOP-24-3C

| Modèle | Longueur | Profondeur | Hauteur | Prix |
|---|---|---|---|---|
| BAS-MOP-24-1C | 24” | 24” | 22½” | |
| BAS-MOP-24-2C | 24’’ | 24’’ | 22½’’ | |
| BAS-MOP-24-3C | 24’’ | 24’’ | 22½’’ | |

Bassin 9½’’ de creux.
Avec drain s/s avec sortie 3".
Extérieur doublé en inox. pour une plus belle apparence.

## BASSIN POUR MOP tout en inox. incluant cabinet

| Modèle | Longueur | Profondeur | Hauteur | Prix |
|---|---|---|---|---|
| BAS-MOP-25-BAS | 24¾” | 22-¼” | 84-¼” | |

Bassin 9½’’ de creux.
Avec drain 3½’’ avec sortie 2’’ NPT
Extérieur en inox avec 2 portes sur penture.
Inclus 2 crochets pour mop et tablette fixe en haut.
Dos ouvert.

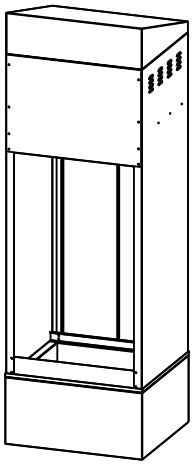

DOS OUVERT

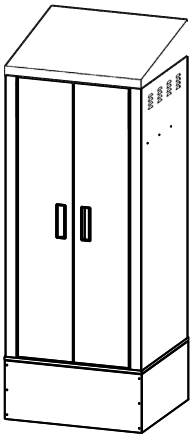

DEVANT AVEC PORTES

## ACCESSOIRES DE TABLE CHAUDE

| Modèle | Dimension | Profondeur | Prix Acier inox |
|---|---|---|---|
| RP-102 | FS | 2 1/2" | |
| RP-104 | FS | 4" | |
| RP-106 | FS | 6" | |
| CF-101 | couvercle plat | | |
| | | | |
| RP-202 | 1/2 | 2 1/2" | |
| RP-204 | 1/2 | 4" | |
| RP-206 | 1/2 | 6" | |
| CF-201 | couvercle plat | | |
| | | | |
| RP-402 | 1/4 | 2 1/2" | |
| RP-404 | 1/4 | 4" | |
| RP-406 | 1/4 | 6." | |
| CF-401 | couvercle plat | | |
| | | | |
| RP-322H | 2/3 | 2 1/2" | N/D |
| RP-324H | 2/3 | 4" | N/D |
| RP-326H | 2/3 | 6" | N/D |
| CF-321H | couvercle plat | | N/D |
| | | | |
| RP-302 | 1/3 | 2 1/2" | |
| RP-304 | 1/3 | 4" | |
| RP-306 | 1/3 | 6" | |
| CF-301 | couvercle plat | | |
| | | | |
| RP-602 | 1/6 | 2 1/2" | |
| RP-604 | 1/6 | 4" | |
| RP-606 | 1/6 | 6" | |
| CF-601 | couvercle plat | | |
| | | | |
| RP-902 | 1/9 | 2 1/2" | |
| RP-904 | 1/9 | 4" | |
| CF-901 | couvercle plat | | |

Vendu séparément **Série ERL-200**

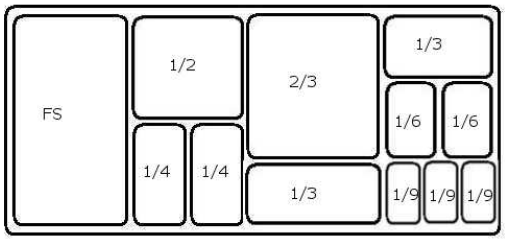


**Combinaison de plats**



**CF-101**

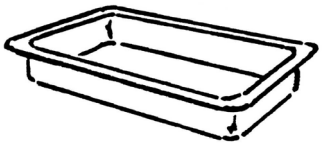

**RP-102**

## RÉCIPIENT ROND ET COUVERCLE

| Modèle RIC | Prix RIC | Modèle RI | Prix RI |
|---|---|---|---|
| RIC-5 (2 1/2pnt) | | RI-5 | |
| RIC-6 (4 1/8 pnt) | | RI-6 | |
| RIC-8 (7 1/4 pnt) | | RI-8 | |
| RIC-10 (11 pnt) | | RI-10 | |



RIC



RI

## ADAPTATEUR

| Modèle | Longueur | Prix |
|---|---|---|
| AB-12 | 12" | |
| AB-20 | 20" | |



**AB-12**

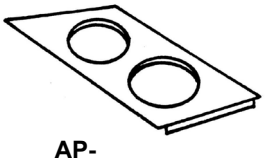

**AP-**

Adaptateur pour remplacer panne F/S
Par récipient rond
**Spécifiez la grandeur des trous….**

## ACCESSOIRES

(Vendus séparément)

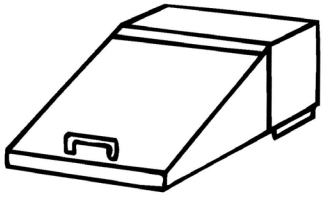

**Couvert télescopique**
Modèle CTTC

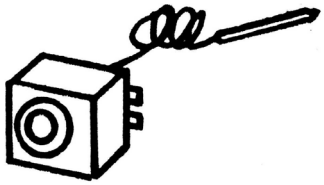

**Thermostat**
Modèle TR-G1
**Prix sur demande**

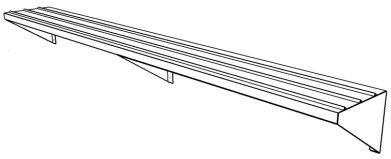

**Glissière à plateau solide avec support**
GLI-PLA-SOL
**Prix sur demande**

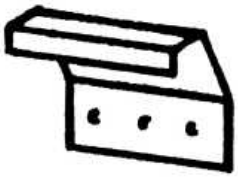

**Ouvre bouteille**
Modèle OBS

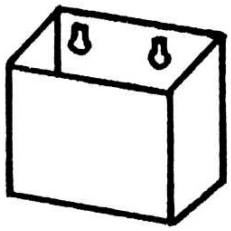

**Boîte à bouchon**
Modèle BBS

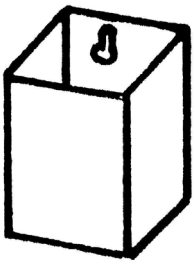

**Boîte à graisse**
Modèle BGS

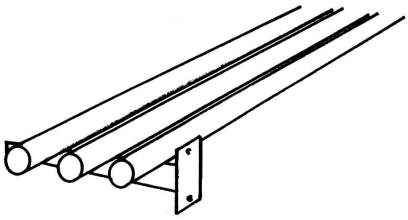

**Glissière à plateau**
Trois tubes sur supports,
**GLI-PLA au pied linéaire**
**Calculer 4' minimum**

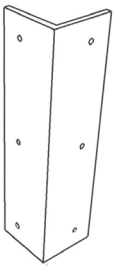

**Angle de mur**
1½ x 1½ x 48
en inox 16g 304

ANG-48 (sans trou) ……
ANG-48-F (avec trou fraisé) …….
N.B. PRIX POUR QUANTITÉ SUR DEMANDE

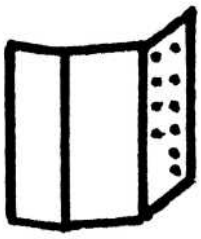

**Garde pour évier à chaudron**
**Standard E.R.L.**
Modèle GED STD =
Modèle GED spécial =

# DESSUS DE COMPTOIR EN ACIER INOXYDABLE

## À combiner avec dessus de bois

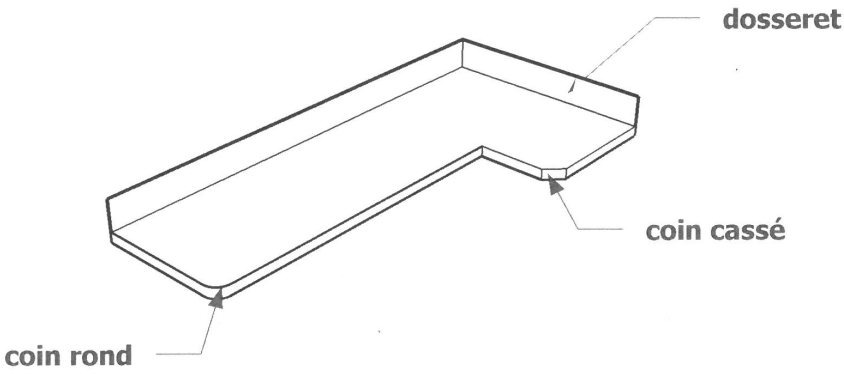


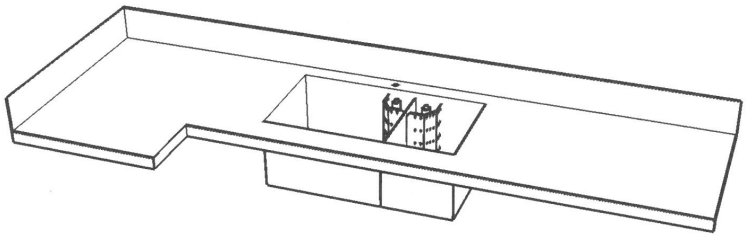

Comptoir en acier inoxydable type 304 sur mesure pour combiner à dessus de bois.

**Options disponibles** :

- Nous pouvons intégrer des éviers soudés aux coins carrés ou ronds.
- Coin de comptoir arrondi ou en angle
- Rebord marin
- Percement de trou
- Dosseret plat ou avec épaisseur
- Personnalisé à vos besoins

**PRIX SUR DEMANDE**

N.B. Dessus de bois non-inclus.

# ROBINET T & S BRASS



## B-1121

Robinet 8'' c/c montage comptoir en laiton chromé avec manette eau chaude et eau froide, bec pivotant de 8'' aérateur de 2,2 GPM, cartouches de compression avec contrôle à ressort, entrée mâle npt ½.

**Prix sur demande**



## B-1141

Robinet 4'' c/c montage comptoir en laiton chromé avec manette eau chaude et eau froide, bec pivotant de 5¾'' aérateur de 2,2 GPM, cartouches de compression avec contrôle à ressorts, entrée mâle npt ½.

**Prix sur demande**



## EC-3101

Robinet avec capteur électronique à montage mural à mono trou en laiton chromé poli et bec de cygne rigide de 4-1/8'', aérateur anti-vandalisme de 2,2 GPM, module de commande AC/DC avec interrupteur de réglage de débit interne, mitigeur thermostatique avec clapet anti-retour, tuyaux flexibles d'alimentation en acier inoxydable avec raccords à compression de 3/8''.

**Prix sur demande**



## EC-3100

Robinet avec capteur électronique à montage comptoir mono trou en laiton chromé poli et bec de cygne de 4-1/8'', aérateur anti-vandalisme de 2,2 GPM, module de commande AC/DC avec interrupteur de débit, régulateur de température, tuyaux flexibles d'alimentation en acier inoxydable avec raccords à compression de 3/8''.

**Prix sur demande**

# ROBINET T & S BRASS



## B-0231-CR

Robinet 8'' montage mural en chrome poli avec manette eau chaude et eau froide, bec pivotant de 12'' avec régulateur de débit, cartouche en céramique avec clapet anti-retour.

**Prix sur demande**



## B-0113-CR-B

Pré-rince de comptoir mono trou en chrome poli 24'' de hauteur, 44'' de boyau flexible en acier inoxydable avec poignée résistante à la chaleur. Valve de pulvérisation de 1.15 GPM, cartouche en céramique avec clapet anti-retour, poignée à levier, tuyau de raccordement de 18'', support mural réglable à 6''.

**Prix sur demande**



## B-0133-CR-B

Pré-rince mural 8'' c/c en chrome poli, 18'' de haut, 44'' de boyau flexible en acier inoxydable avec poignée résistante à la chaleur. Valve de pulvérisation de 1.15 GPM, cartouche en céramique avec clapet anti-retour, poignée à levier, tuyau de raccordement de 18'', support mural réglable à 6''.

**Prix sur demande**



## B-0156-CR

Robinet ajout au pré-rince, sortie femelle de 3/8'' NPT, bec pivotant de 12'' avec sortie régulateur de jet, cartouche en céramique avec clapet anti-retour. Poignée avec levier.

**Prix sur demande**